vileda®

STEAM PLUS

Ⓖ INSTRUCTION MANUAL AND WARNINGS
Ⓘ MANUALE DI ISTRUZIONI E AVVERTENZE
Ⓓ GEBRAUCHSANWEISUNG UND WARNHINWEISE
Ⓕ MANUEL D'INSTRUCTIONS ET D'AVERTISSEMENTS
Ⓝ GEBRUIKSAANWIJZING EN WAARSCHUWINGEN
Ⓔ MANUAL DE INSTRUCCIONES Y ADVERTENCIAS

Unit parts • Contenuto • Inhalt • Pieces • Samenstelling • Componentes de la unidad

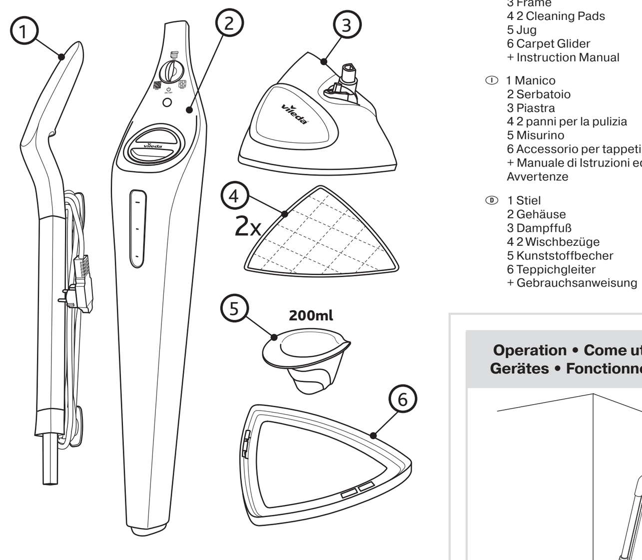

GB: 1 Handle, 2 Tank Housing, 3 Frame, 4 2 Cleaning Pads, 5 Jug, 6 Carpet Glider, + Instruction Manual

I: 1 Manico, 2 Serbatoio, 3 Piastra, 4 2 panni per la pulizia, 5 Misurino, 6 Accessorio per tappeti, + Manuale di Istruzioni ed Avvertenze

D: 1 Stiel, 2 Gehäuse, 3 Dampffuß, 4 2 Wischbezüge, 5 Kunststoffbecher, 6 Teppichgleiter, + Gebrauchsanweisung

F/B: 1 Réservoir, 2 Manche, 3 Tête, 4 2 housses de nettoyage, 5 Récipient de remplissage, 6 Accessoire tapis/moquette, + Notice d'utilisation

NL/B: 1 Steel, 2 Reservoir, 3 Voetstuk, 3 2 hoezen / vervangingen, 4 Beker, 5 Opzetstuk voor tapijten, + Handleiding

E: 1 Mango, 2 Unidad principal, 3 Cabezal, 4 2 Paños de microfibras, 5 Dosificador, 6 Accesorio para alfombras y moqueta, + Manual de instrucciones

Operation • Come utilizzare il prodotto • Anwendung des Gerätes • Fonctionnement • Handeling • Funcionamiento

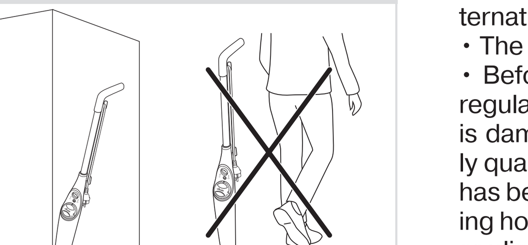

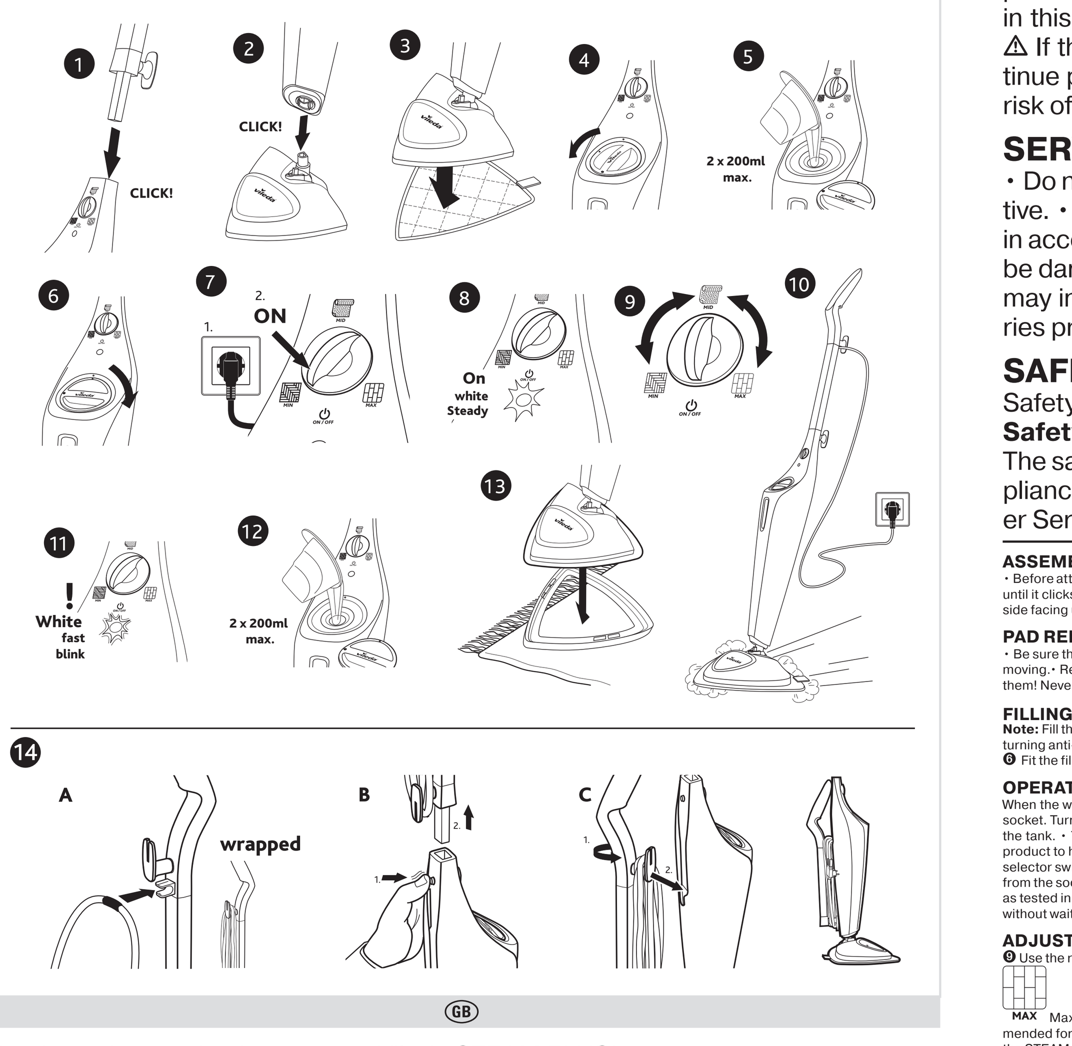

GB

Thank you for purchasing our new Vileda STEAM PLUS!

This manual represents an indispensable guide for the correct and safe use of the Vileda STEAM PLUS. Therefore, you should read all the instructions before using the product for the first time because it contains information necessary to ensure that the product can be used in compliance with safety standards and environmental protection for the entire period of product usage. Retain this document for future reference. Instructions also available on: www.vileda.com.
This appliance is intended for indoor private household use only.

SYMBOLS IN THE OPERATING INSTRUCTIONS

⚠ Danger - Immediate danger that can cause severe injury or death.
⚠ Warning - Possible hazardous situation that could lead to severe injury or even death.
⚠ Caution - Possible hazardous situation that could lead to mild injury to persons or damage to property.

SYMBOLS ON THE MACHINE

⚠ Warning: Danger of scalding.

⚠ GENERAL WARNINGS

Read all instructions carefully before use. Retain instructions and warning manual for any future reference.
IGNORING THE FOLLOWING INSTRUCTIONS CAN CAUSE DANGER TO HEALTH AND SAFETY AS IT MAY CAUSE FIRE, ELECTRIC SHOCK AND SERIOUS INJURY.

⚠ HEALTH AND SAFETY WARNINGS

• Never immerse unit in water or other liquid, especially whilst plugged into the socket. • Do not direct hot liquid or STEAM PLUS at people, animals, electrical appliances or electrical outlets. The liquid or STEAM PLUS must not be directed towards equipment containing electrical components, such as the interior of ovens. • Do not use or do not store outdoors and do not expose to sunlight or rain. • The appliance should not be left unattended while it is connected to the supply mains. • Do not leave the appliance connected to an electrical plug when not in use. • Never pull the cable to disconnect the appliance from the socket. Keep the appliance lead away from heat, oil and sharp edges. • Do not handle the appliance with wet hands, especially when plugged into the electrical socket. • Never touch the mains plug and the socket with wet hands. • Do not pull or carry by cord, use cord as a handle, close door on cord, pull cord around sharp corners or expose cord to heated surfaces. Check appliance for damage before use.• Do not use appliance in an enclosed space filled with vapour given off by oil-based paint thinner, some moth-proofing substances, flammable dust, or other explosive or toxic vapours. ⚠ **Caution!** Do not use on unsealed wood or unsealed laminate floors. On surfaces that have been treated with varnish, wax or even some un-waxed floors, the sheen may be removed by the heat. It is always recommended to test an isolated area of the surface to be cleaned before proceeding. Do not leave the running product standing still on the floor, always keep it moving. Never leave the product with a hot and / or wet pad in direct contact with the floor after use, , except for the hygienic cleaning of the pads, as described below in the HYGIENIC CLEANING section. We also recommend that you check the use and care instructions from the floor manufacturer. ⚠ **Danger!** Never put flammable, aromatic, alcoholic or detergent products into the water tank, as this may damage the appliance or make it unsafe for use. ⚠ The appliance emits very hot STEAM PLUS. This means that the cleaning pad area gets very hot during use. ⚠ **Caution!** Always wear suitable shoes when using the appliance and when changing the accessories on your Vileda STEAM PLUS. Do not wear slippers or open toed footwear. ⚠ Do not open the water tank cap when the appliance is plugged into the electrical socket or immediately after the product has heated up. Open the tank only when the product is standing upright and stable. ⚠ Close the water tank cap carefully after filling or re-filling with water by turning it 90 degrees clockwise to the lock position. • For floor use only; do not use the unit upside down. This appliance is intended for indoor household use only. • Do not use in swimming pools containing water. • Unplug the appliance and allow to cool before cleaning it. • When not in use, the appliance should be stored in a dry place, in an upright position. • Children should not have access to stored appliances. • Unplug the appliance and allow to cool before performing any maintenance. The appliance has to be unplugged after use and before carrying out user maintenance on the appliance. • The appliance may not be used in areas where a risk of explosion is present. • The device should not be used to clean electrical appliances such as oven, exhaust, micro-wave, televisions, hair-dryer, electrical heating systems, etc. • Never touch the STEAM PLUS jet with hands. • Never try to open the product e.g. by opening the screws.

⚠ PERSONAL SAFETY

• The intended use is described in this manual. The use of any accessory or attachment or the performance of any operation with this appliance other than those recommended in this instruction manual may present a risk of personal injury. This appliance can be used by persons with reduced physical, sensory or mental capabilities or lack of experience and knowledge if they have been given supervision or instruction concerning use of the appliance in a safe way and understand the hazards involved. Children shall not play with the appliance. Cleaning and user maintenance shall not be made by children without supervision. Keep the appliance out of reach of children when it is energized or cooling down. Additional residual risks may arise when using the appliance which may not be included in the enclosed safety warnings. These risks can arise from misuse, prolonged use etc.
Use only with the manufacturers recommended attachments.

⚠ ELECTRICAL SAFETY

• The appliance must only be connected to an electrical supply which has been installed in accordance with IEC 60364. The appliance must only be connected to alternating current. The voltage must correspond with the type plate on the appliance. • The appliance must only be used with the power cord provided with the appliance. • Before use, check the appliance for damaged or defective parts. • Before use, regularly check the power cord for signs of damage or ageing. If the supply cord is damaged, it must be replaced by the manufacturer, its service agent or similarly qualified persons in order to avoid a hazard. • The appliance is not to be used if it has been dropped, if there are visible signs of damage or if it is leaking. A small venting hole in the watertank lid may allow a few drops of water to exit the appliance if the appliance is completely flat or even upside down. • Do not abuse the power cord. Never carry the appliance by the cord. • Keep the power cord away from hot surfaces and sharp edges. • Unplug the power cord from the socket before storing the appliance. • Never attempt to remove or replace any parts other than those specified in this manual. • In an emergency situation contact professional help immediately! ⚠ If the home security circuit breaker activates whilst using the appliance, discontinue product immediately and contact the customer support centre (beware of the risk of electrical shock).

SERVICE

• Do not use the appliance if any part of the power cord or plug is damaged or defective. • Repairs should be carried out by a service agent or a suitably qualified person in accordance with relevant safety regulations. Repairs by unqualified persons could be dangerous and will void warranty. • Never modify the appliance in any way as this may increase the risk of personal injury. • Only use replacement parts or accessories provided or recommended by Vileda.

SAFETY DEVICES

Safety devices protect the user and must not be modified or bypassed.
Safety thermostat
The safety thermostat turns off the appliance if the boiler thermostat fails and the appliance overheats in case of a malfunction. Please contact your local Vileda Customer Service in case of any problem.

ASSEMBLY
• Before attempting any of the following operations, make sure that the appliance is unplugged and cold. ❶ Slide the handle into the main section of the appliance until it clicks into place. ❷ Slide the frame part into the main section of the appliance until it clicks into place. ❸ Place a cleaning pad on the floor with the Velour side facing up. • Lightly press the appliance down onto the cleaning pad. • Never use the appliance without first attaching a cleaning pad.

PAD REMOVAL
• Be sure that the appliance is not plugged into the electrical socket and not in action whilst removing the cleaning pad. • Wait until the pad cools down before removing.• Remove the pad from the frame carefully pulling the pad away with hands. Danger! Hot water may drip out of the accessory parts while you are detaching them! Never detach accessory parts or pad while STEAM PLUS streams out - risk of scalding!

FILLING THE WATER TANK
Note: Fill the water tank with clean tap water or distilled water ONLY (suggested in case of hard tap water - do not add detergent). ❹ Remove the water tank cap by turning anti-clockwise. ❺ Fill the tank with water until the tank is visibly full. **Warning!** Tank capacity is 0.4 litres. Do not fill the tank above the maximum capacity. ❻ Fit the filler cap by turning it firmly clockwise. • Ensure the filler cap is firmly secured.

OPERATION
When the water tank is correctly filled and the water tank is correctly closed, you can start using your Vileda STEAM PLUS. ❼ Insert the plug into the electricity socket. Turn the rotatory button placed on the front side of the appliance to the ON position. ❽ The Vileda STEAM PLUS will now start heating up the water inside the tank. • The LED on the front side will be white blinking, this means that the appliance is now heating the water. It takes 15 seconds for the water inside the product to heat up and reach the working temperature. When its is ready the White LED will be steady. ❾ Regulate the desired volume of STEAM PLUS using the selector switch (see next chapter). ❿ Start using your Vileda STEAM PLUS! • Turn unit off by turning rotatory button to OFF position. • Disconnect the mains plug from the socket to turn off the appliance. Vileda STEAM PLUS allows to kill up to 99.9% of E.coli Bacterium and Viruses (please refer to hygienic cleaning section), as tested in an external lab. The fast heat function will trigger when you switch off the unit and switch on again within 5 mins. It will heat up to working temperature without waiting.

ADJUSTING THE STEAM QUANTITY
❾ Use the rotatory switch located above the water tank to regulate the volume of Steam. The selector switch has three positions:
MAX Maximum steam volume. (recommended for tiles) - MID Middle steam volume. (recommended for carpet) - MIN Minimum steam volume (recommended for delicate floors, like sealed parquet or sealed laminate). Set the STEAM PLUS volume selector to the required STEAM PLUS volume. Whilst operating the STEAM PLUS volume selector, always have the appliance in an upright position with a pad on the base of the product.

REFILLING THE WATER TANK
⓫/⓬ Water needs to be re-filled into the tank, if the STEAM PLUS volume decreases during use and no more STEAM PLUS is emitted in the end. The LED will blink fast 1) Turn the unit off by bringen the STEAM PLUS regulator to the OFF position (counter clockwise rotation). 2) Remove the water tank cap by turning counter-clockwise. 3) Fill the tank with a maximum of 0.4 litres of water. 4) Screw the safety cap back onto the device. If the device is not re-filled in time, the device starts generating a louder sound (different from standard). Using the product with an empty tank may activate the 'self-protection mode' and the LED will signal. In this self-protection mode, the device cannot be used until the LED lights up white.

HOW TO USE THE CARPET GLIDER
The Carpet Glider accessory allows you to refresh your carpets with the hygienic power of STEAM PLUS. 1) Place a cleaning pad on the floor with the Velour side facing up. 2) Lightly press the appliance down onto the cleaning pad. 3) Place the carpet glider accessory under the appliance frame with cleaning pad. ⓭ 4) Gently push the appliance down on the carpet glider accessory to attach it to the frame. 5) Be sure to follow the FILLING THE WATER TANK and the OPERATIONAL processes mentioned in the previous chapters. 6) Start refreshing your carpets with the Vileda Carpet Glider accessory, pushing the mop and glider in a forward and backward motion. 7) When you have finished refreshing your carpet or rug, unplug the STEAM PLUS mop and remove the carpet glider following the below precautions: • Always turn the unit off by turning the STEAM PLUS regulator counter clockwise into the OFF position before removing the carpet glider. • Be sure that the tool is not plugged into the electrical socket and not in action whilst removing the carpet glider or the pad. • Wait until the carpet glider and pad cools down before removing. • Remove the carpet glider from the frame by carefully pulling the cool carpet glider away with hands. **Danger!** Hot water may drip out of the accessory parts while you are detaching them! Never detach accessory parts or pad while STEAM PLUS streams out - risk of scalding! • Always vacuum the carpet thoroughly before using the STEAM PLUS mop.

HOW TO STORE
⓮ The handle can be removed from the appliance for easy storage as follow: (a) When start wrapping the cord around the upper and lower cord holder make sure there is additional cord available for pulling out the handle. ATTENTION: Please use the sticker as reference for the first loop. It must be at the position of the upper cord holder (b) press the tube release button placed on back of the appliance. and pull the handle out of the main appliance section. (c) Slide the upper cord holder of the handle into the fixation on the back of the appliance.

HYGIENIC TREATMENT OF PAD
To hygienically treat the pad (destroying up to 99.9% of bacteria and viruses) please follow the below instruction at the end of your cleaning process:
1. Put the appliance onto an area of the floor that can sustain high temperatures (for instance ceramic tiles). In case of doubts we recommend to check the use and care instructions from the floor manufacturer.
2. Regulate the STEAM PLUS regulator to the maximum level.
3. STEAM PLUS without moving for 1min.
4. Switch off the appliance and let it cool down before you remove the pad to let it dry.

INSTRUCTIONS FOR PAD WASHING
• Dirty pads can be machine washed at 60°C. • Do not use fabric softener as this can affect the performance of the pads. • Pad composition: 91% Polyester, 9% Other.

TROUBLESHOOTING
If you are in doubt or if the failure is not listed here please contact the authorized customer service number. Always disconnect the mains plug and allow the STEAM PLUS cleaner to cool down before performing any maintenance work. Repair works may only be performed by the authorized customer service. If no STEAM PLUS is emitted anymore and the LED starts blinking, check the water level inside the water tank and follow the instructions described in the chapter "Filling The Water Tank". If there is still no more STEAM PLUS emitted, the appliance may need to be descaled. In this case follow the instructions described in the chapter "Limescale Removal".

LIMESCALE REMOVAL
If the product begins to produce STEAM PLUS more slowly than usual or stops producing STEAM PLUS you may need to remove limescale. Limescale can develop over time on the metal parts and affect product performance. We recommend removing limescale on a regular basis especially in areas with hard tap water. The frequency of limescale removal depends upon the hardness of your tap water and how often you use the product.

Recommended procedure to remove limescale from the appliance:
1. Prepare a solution of 1/3 white vinegar and 2/3 tap water and insert it into the water tank (approximately: 135 ml white vinegar and 265 ml water).
2. Place the STEAM PLUS Mop in a way that the STEAM PLUS released from the appliance is not reaching the floor, objects or persons.
3. Plug in the unit, turn on the appliance using the STEAM PLUS regulator and put it into max STEAM PLUS rate position.
4. Wait until all the vinegar/water solution is used up by the appliance.
5. Repeat the above procedure as many times as necessary until a normal STEAM PLUS flow rate is achieved.
6. Fill the water tank with fresh water, attach to the unit and release STEAM PLUS through the system until the water tank is empty.

Note: after each limescale removal procedure, we recommend to perform a test using the appliance to clean a suitable isolated floor area, to ensure that there is no debris left in the appliance.

ENVIRONMENTAL AND PRODUCT RECYCLING
• The Vileda Plus is subject to the Waste Electrical EU directive 2012/19/EU and for GB to the Electronic Equipment Regulations 2013, covering electrical and electronic appliances and the management of its disposal. • The packaging material is entirely recyclable, and marked with the recycling symbol. Follow local regulations for scrapping. Keep the packaging materials (plastic bags, polystyrene parts, etc.) out of the reach of children, as they are potentially dangerous. • When the product has reached the end of its life please do not dispose of it with general household waste. • This marking indicates that this product should not be disposed with other household wastes throughout the EU. To prevent possible harm to the environment or human health from uncontrolled waste disposal, recycle it responsibly to promote the sustainable reuse of material resources. To return your used device, please use the return and collection systems or contact the retailer where the product was purchased. They can take this product for environmental safe recycling.

I

Grazie per aver acquistato il nuovo Vileda STEAM PLUS!

Questo manuale è una guida indispensabile ai fini di un utilizzo corretto e in sicurezza di Vileda STEAM PLUS. Pertanto dovrete leggere attentamente tutte le istruzioni e le avvertenze prima di usare il prodotto per la prima volta, perchè contiene informazioni necessarie affinchè il prodotto possa essere usato nel rispetto delle norme di sicurezza e di tutela ambientale per tutto il periodo di vita utile e fino alla eliminazione del prodotto stesso e/o delle sue parti. Conservare questo manuale per ogni evenienza futura. Il manuale è anche disponibile sul sito: www.vileda.it.
Questo apparecchio è destinato esclusivamente ad un utilizzo domestico.

SIMBOLI CONTENUTI NELLE ISTRUZIONI DI UTILIZZO

⚠ Pericolo - Pericolo immediato che può essere fonte di lesioni gravi o morte.
⚠ Attenzione - Possibile situazione pericolosa che può portare a lesioni gravi o anche fatali.
⚠ Attenzione - Possibile situazione pericolosa che potrebbe portare a lievi danni alle persone o danni alla proprietà/cose.

SIMBOLI SULLA MACCHINA

⚠ Attenzione: pericolo di scottature.

⚠ AVVERTENZE GENERALI

Leggere attentamente tutte le istruzioni prima di utilizzare il prodotto. Conservare il manuale di istruzioni ed avvertenze per ogni evenienza futura.
IL MANCATO RISPETTO DELLE SEGUENTI ISTRUZIONI PUO' ESSERE FONTE DI PERICOLO PER LA SALUTE E LA SICUREZZA IN QUANTO PUO' ESSERE CAUSA DI INCENDIO, SHOCK ELETTRICO E INFORTUNI GRAVI.

⚠ AVVERTENZE SPECIFICHE PER LA SALUTE E LA SICUREZZA

• Non immergere mai il prodotto in acqua o in qualsiasi altro liquido, soprattutto quando la spina è collegata alla presa di corrente. • Non dirigere il getto di vapore verso persone, animali, apparecchi elettrici o prese elettriche. Il liquido o vapore non devono essere diretti verso gli impianti o apparecchi contenenti componenti elettrici, come l'interno dei forni. • Non conservare all'aperto, fuori casa come ad esempio sui balconi e non esporlo al sole o alla pioggia. • L'apparecchio non deve essere lasciato incustodito quando è collegato alla presa di corrente. • Non lasciare l'apparecchio collegato alla presa di corrente quando non è in uso. • Non tirare il cavo per scollegare l'apparecchio dalla presa. Tenere l'apparecchio lontano da fonti di calore, combustibili e angoli taglienti. • Non maneggiare l'apparecchio con le mani bagnate o umide, specialmente quando è collegato alla presa elettrica. • Non toccare mai la presa elettrica o la spina con le mani bagnate o umide. • Non tirare il cavo e non trasportare o trascinare l'apparecchio tenendolo per il cavo; fare attenzione a non incastrare il cavo sotto le porte; non tirare il cavo intorno ad angoli taglienti e tenerlo lontano da superfici calde. Verificare che l'apparecchio non sia danneggiato prima dell'uso. • Non utilizzare l'apparecchio in uno spazio chiuso pieno di vapori derivanti da diluenti per vernici derivati del petrolio, da sostanze anti-tarme, da polveri infiammabili, o altri vapori tossici o esplosivi. ⚠ **Attenzione!** Non usare su legno non sigillato o su pavimenti in laminato non sigillati. Su superfici che sono state trattate con vernice, cera o anche su alcuni pavimenti non cerati, la lucentezza può essere rimossa dal calore. Si raccomanda di testare sempre una zona isolata della superficie da pulire, prima di procedere sull'intera area. Non lasciare il prodotto in funzione fermo sul pavimento, mantenerlo sempre in movimento. Non lasciare mai il prodotto con il panno in microfibra caldo ed umido a contatto con il pavimento dopo l'uso, fatta eccezione per la pulizia igienica dei panni, come descritto di seguito nella sezione PULIZIA IGIENICA. Si raccomanda inoltre di consultare prima le istruzioni per l'uso e la manutenzione del fornitore del pavimento. ⚠ **Pericolo!** Non inserire mai sostanze infiammabili, aromatiche, alcoliche o detergenti nel contenitore dell'acqua, perché potrebbero danneggiare l'apparecchio o renderlo non sicuro all'uso. ⚠ L'apparecchio emette vapore molto caldo. Questo significa che l'area intorno all'erogatore e al panno diventa molto calda durante l'uso. ⚠ **Attenzione!** Indossare sempre scarpe adatte quando si utilizza il prodotto e quando si cambiano gli accessori di Vileda STEAM PLUS. Non indossare ciabatte o scarpe aperte. ⚠ Non aprire il tappo del serbatoio dell'acqua quando l'apparecchio è collegato alla presa elettrica e fino a quando non si è raffreddato. • Aprire il serbatoio solo quando il prodotto è in posizione verticale e stabile. ⚠ Chiudere attentamente il tappo del serbatoio dell'acqua dopo averlo riempito o rabboccato con acqua, girando il tappo di 90° in senso orario fino alla posizione di chiusura. • Usare solo per la pulizia dei pavimenti; non usare il prodotto capovolto. Questo apparecchio è destinato esclusivamente ad un utilizzo domestico e da interni. • Non utilizzare in piscine contenenti acqua. • Staccare l'apparecchio dalla presa di corrente e lasciarlo raffreddare prima di pulirlo. • Quando non viene utilizzato, l'apparecchio dovrebbe essere conservato in un luogo asciutto, in posizione verticale. • Tenere l'apparecchio lontano dalla portata dei bambini. • Staccare l'apparecchio dalla presa di corrente ed attendere che si raffreddi prima di effettuare qualsiasi operazione di manutenzione. L'apparecchio deve essere scollegato dopo l'uso e prima di eseguire qualsiasi manutenzione sull'apparecchio. • L'apparecchio non deve essere usato in aree dove sono presenti rischi di esplosione. • Il prodotto non deve essere usato per pulire elettrodomestici come forno, scarichi, micro-onde, televisori, impianti di riscaldamento, asciugacapelli, impianti elettrici, ecc.• Non toccare mai il getto di vapore con le mani. • Non cercate mai di aprire il prodotto, per es. svitando o togliendo le viti.

⚠ AVVERTENZE SPECIFICHE PER LA SICUREZZA DELLE PERSONE, DEI BENI E DEGLI ANIMALI DOMESTICI

• La destinazione d'uso è descritta in questo manuale. L'uso di qualsiasi ricambio o accessorio o lo svolgimento di qualsiasi operazione con questo apparecchio diversi da quelli raccomandati in questo manuale di istruzioni può presentare un rischio di infortuni. Questo apparecchio non può essere utilizzato da bambini di età inferiore ai 14 anni né dalle persone con ridotte capacità fisiche, sensoriali o mentali. I bambini devono essere sorvegliati, per assicurarsi che non giochino con l'apparecchio. La pulizia e la manutenzione del prodotto non devono essere eseguite dai bambini. Tenere l'apparecchio fuori dalla portata dei bambini. • È vietato qualsiasi utilizzo del prodotto non espressamente indicato nel presente manuale. L'uso improprio del prodotto potrebbe infatti essere fonte di rischi anche gravi per la sicurezza di persone, animali o beni.
Usare solo con gli accessori indicati dal produttore.

⚠ AVVERTENZE SPECIFICHE PER LA SICUREZZA DELLA PARTE ELETTRICA

• L'apparecchio deve essere collegato esclusivamente ad impianti di fornitura dell'energia elettrica conformi alla legislazione vigente ed installati in conformità alla normativa tecnica vigente (IEC 60364). L'apparecchio deve essere collegato solo alla corrente alternata. Il voltaggio deve corrispondere con quanto indicato sulla targhetta posta sull'apparecchio. • L'apparecchio deve essere utilizzato solo con il cavo di alimentazione dato in dotazione con l'apparecchio. • Prima dell'uso, controllare che l'apparecchio non abbia danni o parti difettose. • Prima dell'uso controllare regolarmente che il cavo di alimentazione dell'apparecchio non abbia segni di danni o deterioramento. Se il cavo di alimentazione è danneggiato, deve essere sostituito dal produttore, dal suo servizio di assistenza o da una persona adeguatamente qualificata conformemente alle vigenti norme di sicurezza al fine di evitare un pericolo. • L'apparecchio non deve essere utilizzato se è caduto, se ci sono segni visibili di danni o se perde acqua. Un piccolo foro di sfiato nel coperchio del serbatoio dell'acqua può consentire la fuoriuscita di alcune gocce d'acqua dall'apparecchio se l'apparecchio è completamente orizzontale oppure capovolto.• Non maltrattare il cavo di alimentazione. Non trascinare l'apparecchio per il cavo. • Tenere il cavo di alimentazione lontano da superfici calde e bordi taglienti. • Staccare il cavo di alimentazione dalla corrente prima di riporre l'apparecchio. • Non cercate di rimuovere o sostituire nessuna parte dell'apparecchio tranne quelle specificate in questo manuale. • In una situazione di emergenza contattare immediatamente un professionista!
⚠ Se il salvavita si attiva mentre si sta utilizzando il prodotto, scollegarlo immediatamente e contattare il servizio clienti (Fare attenzione al rischio di scossa elettrica).

RIPARAZIONI

• Non utilizzare l'apparecchio se una qualsiasi parte del cavo di alimentazione o della presa è danneggiata o difettosa. • Le riparazioni possono essere effettuate solo da un tecnico o da una persona adeguatamente qualificata conformemente alle vigenti norme di sicurezza. Le riparazioni eseguite da personale non qualificato potrebbero essere pericolose e invalideranno la garanzia. • Non modificare mai in alcun modo l'apparecchio. Qualsiasi modifica potrebbe aumentare il rischio di danni e infortuni. • Utilizzare solo parti di ricambio o accessori forniti o consigliati da Vileda.

DISPOSITIVI DI SICUREZZA

I dispositivi di sicurezza proteggono l'utilizzatore del prodotto e non devono essere modificati o manomessi.

Termostato di sicurezza
Il termostato di sicurezza spegne l'apparecchio in caso di malfunzionamento se il termostato della caldaia non funziona e l'apparecchio si surriscalda troppo. Contattare il servizio clienti Vileda (Numero verde 800-074-500) nel caso in cui si verificasse qualsiasi tipo di problema.

ASSEMBLAGGIO E RIMOZIONE DEL PANNO
•Prima di effettuare le seguenti operazioni, verificate che l'apparecchio sia scollegato dalla corrente e freddo. ❶ Inserire il manico nel corpo principale dell'apparecchio fino a quando non si sente un "click". ❷ Agganciare la piastra al corpo principale dell'apparecchio fino a quando non si sente un "click". ❸ Posizionare il panno di pulizia sul pavimento con il lato con il velcro rivolto verso l'alto. • Premere leggermente la piastra sul panno • Non usare mai l'apparecchio senza prima aver applicato il panno per la pulizia.

RIMOZIONE DEL PANNO DI PULIZIA
• Assicurarsi che l'apparecchio non sia collegato alla presa elettrica e non sia in funzione durante la rimozione del panno di pulizia. • Attendere che il panno si raffreddi prima di rimuoverlo • Rimuovere il panno dalla piastra, tirandolo delicatamente con le mani. **Pericolo!** Quando si staccano i componenti accessori può gocciolare dell'acqua calda! Non staccare mai i componenti accessori o il panno mentre fuoriesce il vapore - c'è il rischio di scottature e ustioni!

RIEMPIRE IL SERBATOIO DELL' ACQUA
Nota: Riempire il serbatoio SOLO con acqua del rubinetto o acqua distillata (suggerita in caso di acqua particolarmente dura).❹ Svitare il tappo del serbatoio girandolo in senso antiorario. ❺ Riempire il serbatoio con acqua fino a che il serbatoio risulta pieno. **Attenzione!** La capacità del serbatoio è di 0,4 litri. Non riempire il serbatoio oltre la capacità massima. ❻ Chiudere saldamente il tappo girando in senso orario. • Assicurarsi che il tappo sia chiuso saldamente.

COME UTILIZZARE IL PRODOTTO
Quando il serbatoio dell'acqua è riempito correttamente e correttamente chiuso, è possibile iniziare ad utilizzare Vileda STEAM PLUS. ❼ Inserire la spina nella presa di corrente. Girare l'interruttore rotante posto sul fronte dell'apparecchio in posizione ON. ❽ Vileda STEAM PLUS inizierà ora a riscaldare l'acqua all'interno del serbatoio. • L'indicatore luminoso posto sul fronte lampeggierà di colore bianco, questo significa che l'apparecchio sta scaldando l'acqua. Occorrono circa 15 secondi perchè l'acqua si riscaldi e raggiunga la temperatura di funzionamento. Quando sarà pronto l'indicatore luminoso sarà fisso di colore bianco. ❾ Regolare il getto di vapore desiderato utilizzando il regolatore (vedere sezione successiva) ❿ Ora potete pulire con il vostro Vileda STEAM PLUS! • Spegnere l'unità girando l'interruttore rotante sulla posizione OFF. • Scollegare la spina dalla presa di corrente per spegnere l'apparecchio. Vileda STEAM PLUS elimina fino al 99,9% di virus e batterio E. coli (fare riferimento alla sezione sulla pulizia igienica), come testato in un laboratorio terzo ed indipendente. La funzione di riscaldamento rapido si attiva quando si spegne l'unità e si riaccende entro 5 minuti. Si riscalderà fino alla temperatura di lavoro senza aspettare.

REGOLAZIONE DELLA QUANTITA' DI VAPORE
❾ Utilizzare il regolatore posizionato sopra il serbatoio dell'acqua per regolare il getto di vapore. Il regolatore ha tre posizioni:
MAX Massimo getto di vapore (raccomandato per piastrelle) - MID Medio getto di vapore (raccomandato per tappeti) - MIN Minimo getto di vapore (raccomandato per pavimenti delicati, come parquet e laminati). Impostare il regolatore del vapore sino al getto di vapore desiderato. Quando si sta regolando il getto di vapore, tenere sempre l'apparecchio in posizione verticale con il panno applicato alla base del prodotto.

RABBOCCARE IL SERBATOIO DELL'ACQUA
⓫/⓬ Il serbatoio dell'acqua va rabboccato nel caso in cui il volume di vapore diminuisca durante l'uso e tenda ad esaurirsi. L'indicatore luminoso lampeggerà velocemente 1) Spegnere l'unità portando il regolatore di vapore in posizione OFF (rotazione in senso antiorario). 2) Rimuovere il tappo del serbatoio dell'acqua ruotandolo in senso antiorario. 3) Riempire il serbatoio con un massimo di 0,4 litri di acqua. 4) Riavvitare il tappo di sicurezza al dispositivo. Se il dispositivo non viene ricaricato in tempo, il dispositivo inizia a generare un suono più forte (diverso dallo standard). L'utilizzo del prodotto con un serbatoio vuoto può attivare la "modalità di autoprotezione" e l'indicatore luminoso lo segnalerà. In questa modalità di autoprotezione, il dispositivo non può essere utilizzato finché l'indicatore luminoso non si illumina di bianco.

COME USARE L'ACCESSORIO PER I TAPPETI
L'accessorio per i tappeti consente di rinfrescare tutti i tappeti con il potere igienizzante del vapore. 1) Appoggiare il panno sul pavimento con il lato con il velcro rivolto verso l'alto 2) Premere delicatamente la piastra dell'apparecchio sopra il panno 3) Appoggiare l'accessorio per la pulizia dei tappeti sotto la piastra a cui è applicato il panno. ⓭ 4) Premere delicatamente l'apparecchio sull'accessorio per la pulizia dei tappeti fino a che non sia agganciato alla piastra. 5) Assicurarsi di seguire i processi di RIEMPIMENTO DEL SERBATOIO ACQUA e OPERATIVI menzionati nei capitoli precedenti. 6) Iniziare a pulire i tappeti con l'accessorio per la pulizia dei tappeti Vileda, muovendo l'apparecchio avanti e indietro. 7) Quando avete finito di rinfrescare il tappeto o la moquette, scollegate l'apparecchio e rimuovete l'accessorio per i tappeti seguendo le precauzioni riportate di seguito: • Spegnere sempre l'unità ruotando il regolatore del vapore in senso antiorario in posizione OFF prima di rimuovere l'accessorio per tappeti.• Assicurarsi sempre che l'apparecchio non sia collegato alla presa di corrente elettrica e non sia in funzione quando si rimuove l'accessorio per la pulizia dei tappeti o il panno.• Attendere che sia l'accessorio per la pulizia dei tappeti che il panno siano freddi prima di rimuoverli• Rimuovete l'accessorio per la pulizia dei tappeti dalla piastra quando è freddo tirandolo delicatamente con le mani. ⚠ **Pericolo!** Quando si staccano i componenti accessori può gocciolare dell'acqua calda! Non staccare mai i componenti accessori o il panno mentre fuoriesce il vapore - c'è il rischio di scottature e ustioni!• Passare sempre l'aspirapolvere sul tappeto prima di utilizzare Vileda STEAM PLUS.

COME RIPORRE IL PRODOTTO
⓮ Il manico può essere rimosso dall'apparecchio per riporlo facilmente come segue: (a) Quando si inizia ad avvolgere il cavo attorno al fermacavo superiore e inferiore, assicurarsi che ci sia del cavo in eccesso per estrarre la maniglia. ATTENZIONE: Utilizzare l'adesivo come riferimento per il primo giro. L'adesivo deve trovarsi nella posizione del fermacavo superiore (b) Premere il pulsante di rilascio del tubo posto sul retro dell'apparecchio ed estrarre il manico dalla sezione principale dell'apparecchio. (c) Inserire il fermacavo superiore nell'apposito incavo sul retro dell'apparecchio.

TRATTAMENTO IGIENICO DEL PANNO DI PULIZIA
Per trattare igienicamente il panno (distruggendo fino al 99,9% di batteri e virus), segui le istruzioni seguenti al termine del processo di pulizia:
1. Posizionare l'apparecchio su un'area del pavimento che può sopportare temperature elevate (ad esempio piastrelle di ceramica). In caso di dubbi si consiglia di controllare le istruzioni per l'uso e la cura del produttore del pavimento.
2. Regolare il regolatore del vapore al massimo livello
3. Azionare il vapore senza muoversi per 1 minuto
4. Spegnere l'apparecchio e lasciarlo raffreddare prima di rimuovere il panno per farlo asciugare

ISTRUZIONI PER IL LAVAGGIO DEL PANNO
• I panni possono essere lavati in lavatrice a 60°. • Non usare ammorbidente poiché può influire sulle prestazioni del panno. • Composizione del panno: 91% Poliestere, 9% Altro.

RISOLUZIONE DEI PROBLEMI
Se avete dei dubbi o se il guasto non è elencato qui di seguito si prega di contattare il servizio clienti. Staccare sempre la spina dalla presa di corrente e aspettare che l'apparecchio si raffreddi prima di eseguire qualsiasi lavoro di manutenzione. Le riparazioni possono essere effettuate solo da un tecnico o da una persona adeguatamente qualificata conformemente alle vigenti norme di sicurezza. Se non fuoriesce più vapore e l'indicatore luminoso inizia a lampeggiare, controllare il livello dell'acqua all'interno del serbatoio e seguire le istruzioni descritte nel capitolo "Riempire il serbatoio dell'acqua". Se ancora non fuoriesce il vapore, può essere necessario pulire l'apparecchio dal calcare. In questo caso, seguire le istruzioni descritte nel capitolo "Rimuovere il calcare". Servizio clienti Vileda: Numero verde 800-074-500.

RIMUOVERE IL CALCARE
Se l'apparecchio inizia a emettere vapore più lentamente del solito o smette di emettere vapore può essere necessario rimuovere il calcare. Il calcare può svilupparsi nel corso del tempo sulle parti metalliche e influire sulle prestazioni del prodotto. Si consiglia di rimuovere il calcare regolarmente soprattutto nei casi in cui l'acqua di rubinetto che si utilizza è dura. La frequenza di rimozione del calcare dipende dalla durezza dell'acqua utilizzata e dalla frequenza di utilizzo dell'apparecchio.

Procedura raccomandata per rimuovere il calcare dall'apparecchio:
1. Preparare una soluzione con 1/3 di aceto bianco e 2/3 di acqua di rubinetto e inserirla nel serbatoio dell'acqua (circa: 135 ml di aceto bianco e 265 ml di acqua).
2. Posizionare il prodotto in modo che il vapore rilasciato dall'apparecchio non raggiunga il pavimento, persone, animali o oggetti.
3. Collegare l'unità, accendere l'apparecchio utilizzando il regolatore di vapore e metterlo in posizione di massima intensità di vapore.
4. Attendere che tutta la soluzione di aceto/acqua venga utilizzata dall'apparecchio.
5. Ripetere la procedura se necessario fino a quando il flusso di vapore diventa regolare.
6. Riempire il serbatoio con acqua fresca, collegare l'apparecchio e rilasciare il vapore fino a quando il serbatoio è vuoto.

Nota: dopo ogni procedura di rimozione del calcare, si consiglia di effettuare un test utilizzando l'apparecchio per pulire una superficie idonea isolata, al fine di assicurarsi che non siano rimasti detriti nell'apparecchio.

ISTRUZIONI E AVVERTENZE PER LO SMALTIMENTO DEL PRODOTTO E DELL'IMBALLAGGIO
• Vileda STEAM PLUS è soggetto alla direttiva UE 2012/19 / UE, relativa alle apparecchiature elettriche ed elettroniche e alla gestione del suo smaltimento. • Il materiale di imballaggio è completamente riciclabile e contrassegnato dal simbolo del riciclaggio. Seguire le normative locali per la rottamazione. Tenere i materiali di imballaggio (buste di plastica, parti in polistirolo, ecc.) fuori dalla portata dei bambini, in quanto potenzialmente pericolosi. • Quando il prodotto ha raggiunto la fine della sua vita, non smaltirlo con i rifiuti domestici generici. • Questo simbolo indica che questo prodotto non deve essere smaltito con altri rifiuti domestici in tutta l'UE. Per prevenire possibili danni all'ambiente o alla salute umana derivanti dallo smaltimento incontrollato dei rifiuti, riciclarli in modo responsabile per promuovere il riutilizzo sostenibile delle risorse materiali. Per restituire il dispositivo usato, utilizzare i sistemi di restituzione e ritiro o contattare il rivenditore presso il quale è stato acquistato il prodotto. Loro possono prendere questo prodotto per il riciclaggio sicuro per l'ambiente.

D

Vielen Dank für den Kauf des neuen Vileda STEAM PLUS!

Dieses Handbuch ist eine unverzichtbare Anleitung für den korrekten und sicheren Gebrauch des Vileda STEAM PLUS. Sie sollten alle Hinweise vor dem ersten Gebrauch des Produkts sorgfältig lesen, da diese notwendige Informationen beinhalten, wie das Produkt über die gesamte Nutzungsdauer hinweg entsprechend der Sicherheitsstandards und im Sinne des Umweltschutzes zu handhaben ist. Bitte bewahren Sie dieses Dokument für den zukünftigen Gebrauch auf. Das Dokument ist auch verfügbar auf www.vileda.de.
Dieses Gerät ist lediglich für den Innengebrauch in privaten Haushalten bestimmt.

SYMBOLE IN DER GEBRAUCHSANWEISUNG

⚠ Gefahr - Unmittelbare Gefahr, die ernste Verletzungen oder Tod hervorrufen kann.
⚠ Warnung - Mögliche gefährliche Situation, die zu ernsten Verletzungen oder sogar Tod führen kann.
⚠ Vorsicht - Mögliche gefährliche Situation, die zu leichten Verletzungen von Personen oder Schaden an Gegenständen führen kann.

SYMBOLE AUF DEM GERÄT

⚠ Warnung: Verbrühungsgefahr.

⚠ ALLGEMEINE WARNHINWEISE

Lesen Sie vor dem Gebrauch alle Hinweise sorgfältig. Bewahren Sie die Gebrauchsanweisung und Warnhinweise für den zukünftigen Gebrauch auf.
EINE MISSACHTUNG DER FOLGENDEN HINWEISE KANN IHRE GESUNDHEIT UND SICHERHEIT BEDROHEN, DA ES ZU FEUER, ELEKTRISCHEM SCHLAG UND SCHWERER VERLETZUNG KOMMEN KANN.

⚠ GESUNDHEITS- UND SICHERHEITSHINWEISE

• Tauchen Sie das Gerät niemals in Wasser oder einer anderen Flüssigkeit ein, insbesondere wenn es noch mit dem Stromnetz verbunden ist. • Richten Sie heißen Dampf nicht auf Menschen, Tiere, elektrische Geräte oder Steckdosen. Der Wasserstrahl oder der Dampf darf nicht auf elektrische Geräte, wie z.B. dem Ofen, gerichtet werden. • Bewahren Sie das Gerät nicht draußen, z.B. auf dem Balkon auf und setzen Sie es keiner direkten Sonnenbestrahlung oder Regen aus. • Lassen Sie das Gerät nicht unbeaufsichtigt, wenn es mit dem Stromnetz verbunden ist. • Lassen Sie das Gerät nicht mit dem Stromnetz verbunden, wenn es nicht in Gebrauch ist. • Ziehen Sie nie am Kabel, um das Gerät vom Stromnetz zu trennen. Halten Sie das Gerät von Hitze, Öl und scharfen Kanten fern. • Fassen Sie das Gerät nicht mit nassen Händen an, besonders, wenn es gerade mit dem Stromnetz verbunden wurde. • Berühren Sie den Stecker und die Steckdose nie mit nassen Händen. • Ziehen Sie und tragen Sie das Gerät nicht mit dem Kabel und nutzen Sie es nicht als Griff. Klemmen Sie das Kabel nicht in der Tür ein, wickeln Sie es nicht um scharfe Kanten oder bringen Sie das Kabel mit heißen Oberflächen in Kontakt. Prüfen Sie das Gerät vor Gebrauch auf Beschädigungen.• Nutzen Sie das Gerät nicht in geschlossenen Räumen, die mit Ausdünstungen aus ölbasierten Verdünnern, Mottenschutzmittel, entflammbarem Staub oder anderen explosiven oder giftigen Dämpfen gefüllt sind.
⚠ **Vorsicht:** BENUTZEN SIE DAS GERÄT NICHT AUF UNVERSIEGELTEN HOLZ- UND LAMINATBÖDEN. AUF OBERFLÄCHEN, DIE MIT WACHS BEHANDELT WURDEN UND IN AUSNAHMEN AUCH AUF UNGEWACHSTEN BÖDEN, KÖNNTE DURCH DIE NUTZUNG DER GLANZ REDUZIERT WERDEN. VOR DEM ERSTEN GEBRAUCH EMPFEHLEN WIR IMMER, DAS GERÄT AN EINER UNAUFFÄLLIGEN STELLE ZU TESTEN. WIR EMPFEHLEN EBENSO, DIE GEBRAUCHS- UND PFLEGEANLEITUNG DES BODENHERSTELLERS ZU PRÜFEN. Das Produkt muss während der Nutzung immer in Bewegung sein und darf nicht auf einer Stelle verharren. Lassen Sie bitte nie das Produkt nach der Nutzung mit dem heißen und feuchten Wischbezug auf dem Boden stehen, entfernen Sie den Bezug immer nach jeder Nutzung, mit Ausnahme der hygienischen Behandlung des Wischbezuges, wie im Abschnitt HYGIENISCHE BEHANDLUNG DES WISCHBEZUGES beschrieben. ⚠ **Gefahr!** Befüllen Sie den Wasserbehälter nie mit entzündbaren, parfümierten und alkoholhaltigen Lösungen oder Reinigungsprodukten, da diese das Gerät beschädigen oder für den Gebrauch unsicher machen könnten. ⚠ Durch den Ausstoß von sehr heißem Dampf heizt sich der Wischbezug während des Gebrauchs sehr stark auf. ⚠ **Vorsicht!** Tragen Sie während des Gebrauchs des Geräts und des Austauschs des Zubehörs Ihres Vileda STEAM PLUS stets angemessenes Schuhwerk. Tragen Sie keine Hausschuhe oder offene Schuhe. ⚠ Öffnen Sie die Kappe des Wasserbehälters nicht, wenn das Gerät mit dem Stromnetz verbunden ist oder sofort nach vollständiger Erhitzung des Wassers. • Öffnen Sie den Wasserbehälter nur wenn das Produkt aufrecht und sicher steht. ⚠ Schließen Sie die Kappe des Wasserbehälters gründlich nach Befüllung, indem Sie sie um 90 Grad im Uhrzeigersinn bis zur „geschlossenen Position" drehen. • Nur für den Boden zu verwenden; nutzen Sie das Gerät nicht auf dem Kopf stehend. Dieses Gerät ist lediglich für den Innengebrauch. Nutzen Sie das Gerät nicht in Swimmingpools, in denen sich Wasser befindet. • Trennen Sie das Gerät vor der Säuberung vom Stromnetz und lassen Sie es vorher abkühlen. • Bewahren Sie das Gerät an einem trockenen Platz in aufrechter Position auf. • Bewahren Sie das Gerät außerhalb der Reichweite von Kindern auf. • Trennen Sie das Gerät vor der Wartung vom Stromnetz und lassen Sie es vorher abkühlen. • Das Gerät sollte nicht dort verwendet werden, wo ein Explosionsrisiko besteht. • Das Gerät sollte nicht für die Reinigung von Elektrogeräten wie Ofen, Dunstabzug, Microwellen, Fernsehgeräten, Haartrocknern, elektrischen Heizungen, etc. verwendet werden. • Berühren Sie die Dampfdüse nie mit den Händen. • Versuchen Sie nie das Produkt zu öffnen, indem Sie z.B. die Schrauben lösen.

⚠ PERSÖNLICHE SICHERHEIT

• In diesem Handbuch wird die bestimmungsgemäße Verwendung beschrieben. Die Verwendung von Zubehör oder Anbauteilen, die nicht in der Gebrauchsanweisung empfohlen werden, sowie die unsachgemäße Bedienung des Gerätes können zu Verletzungen führen. Dieses Gerät kann von Personen mit verringerten physischen, sensorischen oder mentalen Fähigkeiten oder Mangel an Erfahrung und Wissen benutzt werden, wenn sie beaufsichtigt oder bezüglich des sicheren Gebrauchs des Gerätes unterwiesen wurden und die daraus resultierenden Gefahren verstehen. Kinder dürfen nicht mit dem Gerät spielen. Reinigung und Benutzer-Wartung dürfen nicht von Kindern ohne Beaufsichtigung durchgeführt werden. Halten Sie das Gerät von Kindern fern, wenn es aufheizt oder abkühlt. Bei der Verwendung des Geräts können zusätzliche Restrisiken auftreten, die möglicherweise nicht in den beiliegenden Sicherheitshinweisen enthalten sind. Diese Risiken können durch Fehlgebrauch usw. entstehen. Nutzen Sie das Gerät nur mit dem vom Hersteller empfohlenen Zubehör.

⚠ ELEKTRISCHE SICHERHEIT

• Das Gerät darf nur an einen Stromanschluss angeschlossen werden, der gemäß IEC 60364 installiert worden ist. Das Gerät darf nur an Wechselstrom angeschlossen werden. Die Spannung muss mit dem Typenschild auf dem Gerät übereinstimmen. • Das Gerät darf nur mit dem mitgelieferten Kabel betrieben werden. • Prüfen Sie das Gerät vor Gebrauch auf Beschädigungen. • Prüfen Sie das Kabel vor Gebrauch auf Zeichen von Beschädigungen. Sollte das Kabel beschädigt sein, muss es durch den Hersteller, dem Kundendienst oder einer entsprechend qualifizierten Person gemäß der Sicherheitsvorschriften ersetzt werden. • Das Gerät sollte nicht genutzt werden, wenn es fallen gelassen wurde, wenn es sichtbare Schäden gibt oder falls es leckt. Wenn das Gerät flach oder auf dem Kopf steht, können durch ein kleines Entlüftungsloch im Wassertankdeckel einige wenige Tropfen Wasser aus dem Gerät austreten.• Nutzen Sie das Stromkabel nicht für nicht vorgesehene Anwendungen. Tragen Sie das Gerät nie am Kabel. • Halten Sie das Stromkabel von heißen Oberflächen und scharfen Kanten fern. • Trennen Sie das Kabel vom Stromnetz bevor Sie das Gerät verstauen • Entfernen oder ersetzen Sie nie Teile, die nicht im Handbuch ausdrücklich benannt sind. • In Notfällen kontaktieren Sie sofort professionelle Hilfe! ⚠ Falls Ihre Sicherung während des Gebrauchs des Geräts herausspringt, beenden Sie den Gebrauch sofort und kontaktieren Sie die Kundenbetreuung (beachten Sie das Risiko eines elektrischen Schlags).

WARTUNG

• Verwenden Sie das Gerät nicht, wenn es beschädigt ist. • Reparaturen sollten nur vom Kundendienst oder einer entsprechend qualifizierten Person gemäß der Sicherheitsvorschriften ausgeführt werden. Reparaturen durch nicht qualifizierte Personen können gefährlich sein und führen zum Erlöschen der Garantie • Veränderungen am Gerät können zu Verletzungen führen. • Verwenden Sie nur Ersatzteile oder Zubehör, die von Vileda bereitgestellt oder empfohlen werden.

SCHUTZVORRICHTUNGEN

Schutzvorrichtungen schützen den Anwender und dürfen nicht verändert oder umgeleitet/überbrückt werden.

SICHERHEITSTHERMOSTAT
Der Sicherheitsthermostat schaltet das Gerät automatisch ab, wenn der Thermostat des Boilers versagt und das Gerät aufgrund einer Störung überhitzt. Bitte kontaktieren Sie im Falle eines Problems den Vileda Kundenservice.

AUFBAUANLEITUNG UND ANBRINGUNG DES WISCHBEZUGES
• Bevor Sie eine der folgenden Schritte durchführen, stellen Sie sicher, dass das Gerät nicht am Stromnetz angeschlossen und abgekühlt ist. ❶ Schieben Sie den Stiel in den Gerätekörper bis Sie ein Klicken hören. ❷ Schieben Sie den Dampffuß in den Gerätekörper bis Sie ein Klicken hören. ❸ Legen Sie einen Vileda STEAM PLUS Wischbezug mit der glatten Seite nach oben auf den Boden • Drücken Sie das Gerät mit leichtem Druck auf den Wischbezug. • Benutzen Sie das Gerät niemals ohne Wischbezug.

ENTFERNUNG DES WISCHBEZUGES
• Vor dem Entfernen des Wischbezuges, müssen Sie sicherstellen, dass das Gerät nicht mit dem Stromnetz verbunden und nicht in Benutzung ist. • Warten Sie bis der Wischbezug abgekühlt ist, bevor Sie ihn entfernen. • Entfernen Sie durch vorsichtiges Ziehen mit den Händen den Wischbezug vom Gerät. • **Achtung:** Entfernen Sie niemals das Zubehör oder den Wischbezug während Dampf aus dem Gerät austritt: Verbrühungsrisiko!

BEFÜLLEN DES WASSERBEHÄLTERS
Anmerkung: Bitte befüllen Sie den Wasserbehälter NUR mit sauberen Leitungswasser oder idealerweise bei hartem Leitungswasser mit destilliertem Wasser. Geben Sie kein Reinigungsmittel hinzu. ❹ Entfernen Sie die Kappe des Wasserbehälters durch Drehen gegen den Uhrzeigersinn. ❺ Füllen Sie Wasser in den Wasserbehälter bis Sie den Wasserspiegel sehen. **Warnung!** Die Kapazität des Wasserbehälters beträgt 400ml. Befüllen Sie den Behälter nicht über diese Grenze hinaus. ❻ Setzen Sie die Verschlusskappe auf den Behälter und befestigen Sie diese durch Drehen im Uhrzeigersinn • Stellen Sie sicher, dass der Wasserbehälter sicher verschlossen ist.

ANWENDUNG DES GERÄTES
Sobald der Wasserbehälter korrekt gefüllt und verschlossen ist, ist der Vileda STEAM PLUS einsatzbereit. ❼ Verbinden Sie das Gerät mit dem Stromnetz. Stellen Sie das Gerät an, indem Sie den Dampfregler auf der Vorderseite auf die erste Dampfstufe einstellen. ❽ Der Vileda STEAM PLUS heizt nun das Wasser im Wasserbehälter auf. • Das LED-Licht auf der Vorderseite des Geräts blinkt beim Erhitzen des Wassers weiß auf: Es dauert 15 Sekunden um das Wasser im Tank auf Betriebstemperatur aufzuheizen. Sobald das Gerät bereit ist, leuchtet das weiße LED-Licht konstant. ❾ Regulieren Sie je nach Wunsch die Stärke des Dampfausstoßes (mehr Details entnehmen Sie dem nächsten Kapitel) ❿ Jetzt können Sie mit dem Vileda STEAM PLUS reinigen! • Stellen Sie das Gerät ab, indem Sie den Dampfregler auf der Vorderseite auf "OFF" einstellen. • Trennen Sie das Gerät vom Stromnetz. Der Vileda STEAM PLUS tötet bis zu 99,9% der Bakterien und Viren (siehe Abschnitt HYGIENISCHE BEHANDLUNG DES WISCHBEZUGES). Dies wurde in einem externen, unabhängigen Labor geprüft.
Die Schnellheizfunktion wird ausgelöst, wenn Sie das Gerät ausschalten und innerhalb von 5 Minuten wieder einschalten. So heizt das Gerät ohne Wartezeit auf Betriebstemperatur auf.

EINSTELLUNG DES DAMPFAUSSTOSSES
Zur Regulierung der Dampfmenge nutzen Sie den Dampfregler über dem Wasserbehälter. Der Regler ermöglicht drei Einstellungen:
MAX 1. Maximales Dampfvolumen (empfohlen für Fliesen) MID 2. Mittleres Dampfvolumen (empfohlen für Teppiche) MIN 3. Minimales Dampfvolumen (empfohlen für empfindliche Böden, wie versiegeltes Parkett und Laminat). Stellen Sie den Regler auf das gewünschte Dampfvolumen. Stellen Sie dabei sicher, dass das Gerät aufrecht steht und sich ein Wischbezug unter dem Gerät befindet.

NACHFÜLLEN DES WASSERBEHÄLTERS
⓫/⓬ Sollten Sie bei der Benutzung des Gerätes merken, dass der Dampfausstoß nachlässt oder überhaupt kein Dampf mehr ausgestoßen wird, muss Wasser nachgefüllt werden. Dies erkennen Sie auch am Blinken der LED-Anzeige. 1) Stellen Sie das Gerät ab, indem Sie den Dampfregler gegen den Uhrzeigersinn auf „OFF" stellen. 2) Öffnen Sie den Wasserbehälter durch Drehen der Verschlusskappe gegen den Uhrzeigersinn. 3) Füllen Sie den Wasserbehälter mit maximal 400ml Wasser. 4) Verschließen Sie den Wasserbehälter durch Drehen der Verschlusskappe im Uhrzeigersinn. Sollte das Wasser nicht rechtzeitig nachgefüllt werden, ertönt ein klopfendes Geräusch. Bei Verwendung des Geräts mit einem leeren Tank kann sich automatisch der Schutzmodus aktivieren. Dies wird durch das LED-Licht signalisiert. Eine Nutzung des Gerätes ist erst dann wieder möglich, wenn die LED wieder weiß aufleuchtet.

BENUTZUNG DES TEPPICHGLEITERS
Mit dem Teppichgleiter können Sie den Vileda STEAM PLUS auch auf Ihren Teppichen anwenden und diese mit der hygienischen Wirkung des Dampfes auffrischen. 1) Legen Sie einen Vileda STEAM PLUS Wischbezug mit der glatten Seite nach oben auf den Boden. 2) Drücken Sie das Gerät mit leichtem Druck auf den Wischbezug. 3) Platzieren Sie den dreieckigen Teppichgleiter auf den Boden. ⓭ 4) Setzen Sie das Gerät in den Teppichgleiter und drücken Sie es leicht nach unten. 5) Stellen Sie sicher, dass Sie die vorher beschriebenen Schritte zum BEFÜLLEN DES WASSERBEHÄLTERS und der ANWENDUNG DES GERÄTES befolgen. 6) Jetzt können Sie mit der Benutzung des Teppichgleiters auf Ihren Teppichen beginnen – bewegen Sie dafür das Gerät vor und zurück. 7) Nach der Benutzung trennen Sie das Gerät bitte vom Stromnetz und entfernen Sie den Teppichgleiter. Bitte beachten Sie dabei die folgenden Vorsichtsmaßnahmen: • Vor dem Entfernen des Teppichgleiters müssen Sie das Gerät ausstellen, indem Sie den Dampfregler gegen den Uhrzeigersinn auf „OFF" stellen. • Stellen Sie sicher, dass das Gerät vom Stromnetz getrennt und nicht in Nutzung ist, wenn Sie den Teppichgleiter oder den Wischbezug vom Gerät entfernen. • Warten Sie bis das Gerät abgekühlt ist, bevor Sie den Teppichgleiter und/oder den Wischbezug entfernen. • Entfernen Sie den Teppichgleiter durch vorsichtiges Ziehen mit den Händen. • **Achtung!** Bei Abnahme des Zubehörs ist es möglich, dass heißes Wasser daraus tropft. Entfernen Sie niemals das Zubehör oder den Wischbezug während Dampf aus dem Gerät austritt: **Verbrühungsrisiko!** • Bitte reinigen Sie Ihre Teppiche gründlich mit einem Staubsauger bevor Sie den Vileda STEAM PLUS benutzen.

EINFACHES VERSTAUEN
⓮ Zum einfachen Verstauen kann der Stiel vom Gerät wie folgt abgenommen werden: (a) Befestigen Sie das Kabel an der markierten Stelle (Aufkleber) am Klipp unterhalb der oberen Kabelhalterung (siehe Abb. 14). So bleibt genügend Spielraum zum Herausziehen des Stiels. Wickeln Sie nun das restliche Kabel um die untere und obere Kabelhalterung. (b) Drücken Sie den Entriegelungsknopf auf der Rückseite des Geräts und ziehen Sie den Griff aus dem Gehäuse des Geräts heraus. (c) Schieben Sie die obere Kabelhalterung des Stiels in die dafür vorgesehene Öffnung auf der Rückseite des Geräts.

HYGIENISCHE BEHANDLUNG DES WISCHBEZUGES
Für die hygienische Behandlung des Wischbezuges befolgen Sie bitte am Ende des Reinigungsvorgangs die unten stehenden Schritte. Das 1-minütige Nachdampfverfahren tötet bis zu 99,9% der Bakterien und Viren:
1. Stellen Sie das Gerät auf eine unempfindliche Bodenfläche, die hohen Temperaturen ausgesetzt werden kann (z. B. Keramikfliesen). Bei Unsicherheit empfehlen wir, die Gebrauchs- und Pflegeanweisungen des Bodenherstellers zu prüfen.
2. Stellen Sie den Dampfregler auf die maximale Dampfstufe ein.
3. Lassen Sie den STEAM PLUS eine Minute dampfen, ohne das Gerät zu bewegen.
4. Schalten Sie das Gerät aus und lassen Sie es abkühlen, bevor Sie den Wischbezug zum Trocknen entfernen.

HINWEISE ZUR WASCHBARKEIT DES WISCHBEZUGES
• Der STEAM PLUS Wischbezug kann bei 60°C gewaschen werden. • Bitte nutzen Sie keine Weichspüler, da diese die Reinigungsleistung des Wischbezuges beeinträchtigen können. • Zusammensetzung des Bezuges: 91% Polyester, 9% Andere

PROBLEMLÖSUNGEN
Für weitere Hilfe, wenden Sie sich bitte an den Vileda Kundenservice unter www.vileda.de. Vor jeglichen Wartungsarbeiten stellen Sie bitte sicher, dass das Gerät vom Stromnetz getrennt und abgekühlt ist. Falls kein Dampf mehr ausgestoßen wird und die LED-Anzeige blinkt, prüfen Sie bitte die Wasserhöhe im Behälter und folgen Sie den Anweisungen unter BEFÜLLEN DES WASSERBEHÄLTERS. Sollte anschließend immer noch kein Dampf ausgestoßen werden, müsste das Gerät ggf. entkalkt werden. In diesem Fall folgen Sie bitte den Hinweisen zur ENTKALKUNG DES GERÄTES.

HINWEISE ZUR ENTKALKUNG DES GERÄTES
Falls das Produkt deutlich langsamer oder gar keinen Dampf mehr austößt, kann es notwendig sein, das Gerät zu entkalken. Kalk kann sich im Laufe der Zeit auf den Metallteilen des Gerätes ablagern und die Funktionsfähigkeit beeinträchtigen. Wir empfehlen Kalkablagerungen regelmäßig zu entfernen, insbesondere wenn Sie in einer Region mit stark kalkhaltigen Wasser wohnen. Die Häufigkeit in der Kalkablagerungen entfernt werden müssen ist abhängig von der Wasserhärte und der Häufigkeit mit der Sie das Gerät benutzen.

So können Sie ihr Gerät entkalken:
1. Mischen Sie 1/3 weißen Essig (ca. 135ml) und 2/3 (ca. 265ml) Leitungswasser und füllen Sie den Wasserbehälter des Gerätes.
2. Platzieren Sie den Vileda STEAM PLUS so, dass der Dampf nicht auf empfindliche Oberflächen, Gegenstände oder Personen treffen kann.
3. Verbinden Sie das Gerät mit dem Stromnetz und stellen Sie das Gerät an, indem Sie den Dampfregler auf die maximale Dampfstufe einstellen.
4. Warten Sie bis der Wasserbehälter leer ist.
5. Wiederholen Sie dieses Vorgehen bis der Dampf wieder in der gewohnten Form austritt.
6. Füllen Sie den Wasserbehälter mit frischem Wasser und lassen Sie den Dampf so lange austreten bis der Behälter leer ist.

Anmerkung: Entkalkung des Geräts OHNE Wischbezug ausführen. Stellen Sie das Gerät nicht auf den Fußboden während des Entkalkens. Stellen Sie das Gerät während des Entkalkens auf einem termisch- und chemisch-resistenten Untergrund. Wir empfehlen nach der Entkalkung das Gerät an einer unauffälligen Stelle zu testen, um sicherzustellen, dass keine Kalkrückstände aus dem Gerät austreten.

ENTSORGUNG UND UMWELTSCHUTZ
• Der Vileda STEAM PLUS unterliegt der EU-Richtlinie 2012/19/EU, welche die Verwertung von Elektro- und Elektronik-Altgeräten beinhaltet. • Die Verpackungsmaterialien sind wiederverwertbar und mit dem Recycle-Symbol versehen. Folgen Sie den örtlichen Bestimmungen zur Entsorgung. Halten Sie die Verpackungsmaterialien (Plastiktüten etc.) fern von Kindern, da diese für Kinder gefährlich sein können. • Bitte entsorgen Sie das Gerät am Ende seiner Nutzungsdauer nicht über den normalen Hausmüll. Um zu verhindern, dass Umweltschäden entstehen, oder die menschliche Gesundheit durch falsche Müllentsorgung geschädigt wird, recyclen Sie es verantwortungsvoll und werben Sie so für nachhaltiges Wiederverwerten von Rohstoffen. • Das Symbol am Vileda STEAM PLUS weist darauf hin, dass dieses Gerät wertvolle recyclingfähige Materialien enthält, die einer Wiederverwertung zugeführt werden sollen. • Für mehr Informationen zur Entsorgung dieses Produktes, kontaktieren Sie bitte Ihre örtliche Behörde, den Entsorgungsdienst oder das Geschäft, in welchem Sie das Produkt erworben haben.

(F/B)

Merci d'avoir acheté notre nouveau balais vapeur Vileda!

Cette notice est un guide indispensable pour une utilisation correcte et en toute sécurité de votre balai vapeur de Vileda. Vous devriez donc lire toutes ces instructions avant d'utiliser le produit pour la première fois car il contient des informations nécessaires pour s'assurer que le produit peut être utilisé conformément avec les normes de sécurité et la protection de l'environnement, et ce pour toute la période d'utilisation du produit. Conservez ce document pour toute référence future. Cette notice est également disponible sur notre site: www.vileda.com.
Cet appareil est uniquement destiné à une utilisation dans le domaine privé.

SYMBOLES UTILISES DANS LE MODE D'EMPLOI

⚠ Danger - Danger immédiat qui peut entrainer des blessures sévères ou la mort.
⚠ Avertissement - Situation dangereuse possible qui pourrait mener à des blessures sévères ou même la mort.
⚠ Prudence - Situation dangereuse possible qui pourrait mener à des blessures légères aux personnes ou endommager les objets.

SYMBOLE SUR L'APPAREIL

⚠ Attention: Risque de brûlure.

⚠ AVERTISSEMENTS GENERAUX

Lire attentivement toutes les instructions avant utilisation. Conserver le manuel d'instruction et d'avertissement pour toute référence future.
IGNORER LES INSTRUCTIONS SUIVANTES PEUT ETRE DANGEREUX POUR LA SANTE ET LA SECURITE COMME IL PEUT CAUSER UN INCENDIE, UN CHOC ELECTRIQUE OU DE GRAVES BLESSURES.

⚠ AVERTISSEMENTS DE SECURITE ET DE SANTE

• Ne jamais immerger l'appareil dans l'eau ou tout autre liquide, particulièrement lorsqu'il est branché au courant. • Ne pas diriger le jet de vapeur vers des personnes, des animaux, des appareils électriques ou des prises électriques. Le liquide ou la vapeur ne doivent pas être dirigés vers des appareils contenant des composants électroniques, comme l'intérieur des fours. • Ne pas utiliser ou stocker à l'extérieur et ne pas exposer au soleil ou à la pluie. • L'appareil ne devrait pas être laissé sans surveillance lorsqu'il est branché au courant. • Ne pas laisser l'appareil branché à une prise électrique quand il n'est pas utilisé. • Ne jamais tirer sur le câble pour débrancher l'appareil de la prise électrique. Maintenir l'appareil loin des sources de chaleur, d'huile et de bords tranchants. • Ne pas manipuler l'appareil avec les mains mouillées, notamment lors du branchement à une prise électrique. • Ne jamais toucher la prise principale et la prise de courant avec les mains mouillées. • Ne pas: tirer ou porter avec le cordon, utiliser le cordon comme un manche, fermer une porte sur le cordon, tirer sur le cordon près d'angles aiguisés ou mettre le cordon sur une surface chaude. Vérifiez que l'appareil n'est pas endommagé avant de l'utiliser. • Ne pas utiliser l'appareil dans un espace clos rempli de vapeur dégagée par des diluants de peintures, des traitements anti-mite, de la poussière inflammable ou toute vapeur explosive ou toxique. ⚠ **Avertissement!** Ne pas utiliser sur bois brut ou du parquet en bois brut. La brilliance des sols traités avec du vernis, de la cire ou certains sols non cirés, peut être estompée par la chaleur du STEAM PLUS. Ne pas laisser le produit branché sans le maintenir en mouvement. Après utilisation, ne jamais laisser la housse chaude et humide au contact direct avec le sol sauf pour le nettoyage hygiénique des housses, comme décrit ci-dessous dans la section NETTOYAGE HYGIÉNIQUE. Nous recommandons de vérifier l'utilisation et les conseils d'entretien avec le fabricant du sol. ⚠ **Danger!** Ne jamais mettre d'huile essentielle, d'alcool ou de détergent dans le réservoir d'eau, cela pourrait endommager le produit ou le rendre dangereux à l'utilisation. ⚠ L'outil émet de l'eau très chaude. Cela veut dire que la housse de nettoyage est très chaude lors de l'utilisation. • Attention!
Toujours porter des chaussures adaptées quand vous utilisez l'appareil ou que vous changez un accessoire sur votre balai vapeur. Ne pas porter de chaussons ou de chaussures ouvertes. ⚠ Ne pas ouvrir le réservoir lorsque l'appareil est branché à une prise électrique ou immédiatement après que le produit ait été réchauffé. • Ouvrir le réservoir seulement lorsque le produit est debout et stable. ⚠ Fermer le bouchon du réservoir après avoir rempli d'eau en tournant à 90 degrés dans le sens des aiguilles d'une montre jusqu'en position fermée. • Pour une utilisation au sol seulement ; ne pas utiliser à l'envers. Cet appareil est prévu uniquement pour un usage domestique. Ne pas utiliser dans les piscines remplies d'eau. • Débrancher l'appareil et attendre qu'il soit froid avant de le nettoyer. • Lorsqu'il n'est pas utilisé, l'appareil doit être rangé dans un endroit sec et en position verticale. • Les enfants ne devraient pas avoir accès à la pièce de rangement. • Débrancher l'appareil et attendre qu'il soit froid avant de pratiquer un entretien de celui-ci. L'appareil doit être débranché après usage et avant de pratiquer tout entretien. • L'appareil ne devrait pas être utilisé dans des zones présentants des risques d'explosions. • L'appareil ne devrait pas être utilisé pour nettoyer des appareils électriques tels que four, hotte, micro-ondes, télévision, sèche cheveux, système de chauffage électrique, etc. • Ne jamais toucher le jet de vapeur avec les mains. • Ne jamais essayer d'ouvrir le produit par exemple en ouvrant les vis.

⚠ SECURITE PERSONNELLE

• L'utilisation prévue est indiquée dans cette notice. L'utilisation de n'importe quel accessoire ou pièce ou l'utilisation de cet appareil, autre que celle recommandée dans cette notice d'utilisation, peut présenter un risque de blessure personnelle. Cet appareil peut être utilisé par des personnes avec des capacités physiques, sensorielles ou mentales réduites ou sans expérience et connaissance si elles sont supervisées ou si elles ont été informées des conditions d'utilisation et des dangers que cette utilisation peut entrainer. Les enfants ne devraient pas jouer avec cet appareil. L'entretien et le nettoyage ne devraient pas être réalisés par des enfants sans surveillance. Gardez l'appareil hors de portée des enfants quand il est en marche ou quand il refroidit. • Des risques additionnels peuvent exister à l'utilisation de l'appareil sans être mentionnés dans les conseils de sécurité joints. Ces risques sont liés à une mauvaise utilisation, une utilisation prolongée, etc.
Utiliser uniquement avec les pièces recommandées par le fabricant.

⚠ SECURITE ELECTRIQUE

• L'appareil doit être connecté à une prise électrique qui doit être en conformité avec la norme IEC 60364. L'appareil doit être connecté uniquement à du courant alternatif. Le voltage doit correspondre au type de celui de l'appareil. • L'appareil doit être utilisé uniquement avec le cordon fourni avec l'appareil. • Avant utilisation, vérifier que l'appareil n'a pas de défaut ou de pièce défectueuse. • Avant utilisation, vérifier régulièrement que le cordon ne présente pas de signe de faiblesse ou de vétusté. Si le cordon est abîmé, il doit être remplacé par le fabricant, son revendeur ou une personne qualifiée afin d'éviter tout danger. • L'appareil ne devrait pas être utilisé s'il est tombé, s'il est visiblement endommagé ou s'il fuit. Un petit trou d'aération dans le couvercle du réservoir d'eau peut permettre à quelques gouttes d'eau de sortir de l'appareil si celui-ci est complètement plat ou même à l'envers. • Ne pas maltraiter le cordon. Ne jamais porter l'outil par le cordon. • Maintenir le cordon éloigné des surfaces chaudes et des angles aiguisés. • Débrancher le cordon d'alimentation de la prise avant de ranger l'appareil • Ne jamais essayer d'enlever ou de remplacer n'importe quelle pièce autre que celles mentionnées dans ce manuel. • En cas d'urgence contacter un professionnel des secours immédiatement. • Si le disjoncteur de votre maison saute lorsque vous utilisez le produit, arrêtez immédiamement de l'utiliser et contactez le service consommateur (attention au risque de choc électrique).

ENTRETIEN

• Ne pas utiliser l'appareil si une partie du cordon ou de la prise est endommagée ou défectueuse. • Les réparations ne doivent être effectuées que par un agent de service ou une personne convenablement qualifiée conformément aux mesures de sécurité appropriées. Les réparations par une personne non qualifiée peuvent être dangereuses et annuleront la garantie. • Ne jamais modifier l'appareil en aucune manière, cela pourrait entrainer un risque de blessure personnelle. • Utilisez uniquement les pièces de rechange ou les accessoires fournis ou recommandés par Vileda.

DISPOSITIF DE SECURITE

Les dispositifs de sécurité protègent l'utilisateur et ne doivent pas être modifiés ou contournés.

Thermostat de sécurité
Le thermostat de sécurité éteint l'appareil si le thermostat du chauffe-eau tombe en panne et que ce dernier est en surchauffe en cas de dysfonctionnement. S'il vous plaît contactez le service consommateur Vileda en cas de problème.

ASSEMBLAGE
Avant de procéder à n'importe laquelle des opérations suivantes, assurez-vous que l'appareil est débranché et froid. ❶ Faites glisser le manche dans la partie principale de l'appareil jusqu'à ce qu'il se clique. ❷ Faites glisser la tête dans la partie principale de l'appareil jusqu'à ce qu'il y ait un clic. ❸ Placer une housse sur le sol avec le côté Velcro vers le haut. • Appuyez légèrement sur la housse. • Ne jamais utiliser l'appareil avant d'avoir attaché la housse.

RETIRER LA HOUSSE
• Assurez-vous que l'appareil n'est pas branché à la prise électrique et qu'il n'est pas en action avant d'enlever la housse. • Attendez que la housse soit froide avant de la retirer. • Retirez la housse du support délicatement en tirant dessus et en l'éloignant avec les mains. • Attention! L'eau chaude peut s'écouler des accessoires pendant que vous les détachez! Ne jamais détacher les accessoires ou la housse lorsque de la vapeur se dégage - risque de brûlure!

REMPLISSAGE DU RESERVOIR D'EAU
A noter: remplissez le réservoir avec de l'eau propre du robinet ou de l'eau déminéralisée UNIQUEMENT (conseillé si l'eau du robinet est riche en calcaire - ne pas utiliser de détergent). ❹ Retirer le capuchon du réservoir en le tournant dans le sens inverse des aiguilles d'une montre. ❺ Remplissez le réservoir jusqu'à ce qu'il soit visiblement plein. **Attention!** La capacité du réservoir est de 0,4 litres. Ne pas remplir au-delà de cette capacité. ❻ Fermer le capuchon du réservoir en le tournant fermement dans le sens des aiguilles d'une montre. • Assurez-vous que le capuchon est correctement fermé.

FONCTIONNEMENT
• Lorsque le réservoir est correctement rempli et qu'il est correctement fermé, vous pouvez commencer à utiliser votre balai vapeur Vileda! ❼ Insérer la prise électrique dans la prise murale. Tournez le bouton rotatif placé sur la face avant de l'appareil en position ON. ❽ Le balai vapeur Vileda va maintenant commencer à chauffer l'eau située dans le réservoir. La LED sur la face avant sera blanche et clignotera, ce qui signifie que l'appareil est en train de chauffer l'eau. Cela prend 15 secondes pour que l'eau à l'intérieur du produit chauffe et atteigne une température de fonctionnement. Quand l'eau sera chaude, la LED blanche arrêtera de clignoter. ❾ Régler le volume de vapeur desiré à l'aide du bouton (voir chapitre suivant). ❿ Commencer à utiliser votre balai vapeur Vileda! Éteignez l'appareil en mettant le bouton rotatif en position OFF. Pour éteindre l'appareil débrancher le cordon d'alimentation de la prise murale. Le balai vapeur Vileda tue 99,9% des bactéries du type E.coli et virus (veuillez vous référer à la section sur le nettoyage hygiénique), comme testé dans un laboratoire indépendant. La fonction de chauffage rapide se déclenche lorsque vous éteignez l'appareil et le rallumez dans les 5 minutes. L'appareil se réchauffera à la température de fonctionnement sans attendre.

REGLAGE DE LA QUANTITE DE VAPEUR
❾ Utiliser le bouton de réglage situé au-dessus du réservoir d'eau pour régler le débit de vapeur. Le bouton de réglage a trois positions:
MAX Volume de vapeur maximum (recommandé pour du carrelage) - MID Volume de vapeur moyen (recommandé pour les tapis) - MIN Volume de vapeur minimum (recommandé pour les sols fragiles comme les parquets). Réglez le bouton de réglage de vapeur en fonction du débit de vapeur souhaité. Lorsque vous actionnez le sélecteur de volume de vapeur, placez toujours l'appareil en position verticale, avec une housse sur la base de l'appareil.

REMPLISSAGE A NOUVEAU DU RESERVOIR D'EAU
⓫/⓬ Le réservoir doit être rempli à nouveau si la vapeur émise par l'appareil diminue pendant l'utilisation ou s'il fini par ne plus en émettre. La LED clignote rapidement. 1)Éteignez l'appareil en mettant le régulateur de vapeur en position OFF (rotation dans le sens contraire des aiguilles d'une montre). 2) Enlever le capuchon du réservoir en le tournant dans le sens inverse des aiguilles d'une montre. 3) Remplir le réservoir avec au maximum 0,4 litres d'eau. 4) Fermer le réservoir en vissant le capuchon dans le sens des aiguilles d'une montre. Si l'appareil n'est pas rempli à temps, l'appareil émettra un son bruyant (différent du son habituel). L'utilisation du produit avec un réservoir vide peut activer le "mode d'autoprotection" et la LED s'allume. Lorsque ce mode est activé, l'appareil ne peut être utilisé que lorsque la LED redevient blanche.

COMMENT UTILISER L'ACCESSOIRE TAPIS/MOQUETTE
L'accessoire tapis/moquette vous permet de rafraîchir toutes vos moquettes grâce à la puissance de nettoyage de la vapeur. 1) Placez une housse sur le sol avec le côté Velcro vers le haut. 2) Appuyez légèrement sur la housse. 3) Placez l'accessoire tapis/moquette sous la tête du balai avec la housse de nettoyage. ⓭ 4) Appuyez doucement l'appareil sur l'accessoire tapis/moquette pour l'accrocher à la tête du balai. 5) Assurez-vous d'avoir suivi le process de REMPLISSAGE D'EAU et FONCTIONNEMENT mentionné dans les chapitres précédents. 6) Commencez à nettoyer vos moquettes et tapis avec l'accessoire tapis/moquette de Vileda en faisant des mouvements de va-et-vient avec le balai et l'accessoire tapis/moquette. 7) Quand vous avez fini de rafraichir votre moquette ou votre tapis, débranchez votre balai vapeur et retirez l'accessoire tapis/moquette en suivant les instructions ci-dessous: • Éteignez toujours l'appareil en tournant le régulateur de vapeur dans le sens inverse des aiguilles d'une montre en position OFF avant de retirer l'accessoire de tapis/moquette • Assurez-vous que l'appareil n'est pas branché à la prise électrique et qu'il n'est pas en action avant d'enlever la housse et l'accessoire tapis/moquette. • Attendez que la housse et l'accessoire tapis/moquette soient froids avant de les retirer. • Enlever délicatement l'accessoire tapis/moquette de la tête en tirant sur la housse avec les mains. • De l'eau chaude peut s'écouler des accessoires pendant que vous les détachez! Ne jamais détacher les pièces accessoires ou la housse lorsque la vapeur ruisselle - risque de brûlure! • Toujours aspirer les tapis avant d'utiliser le balai vapeur.

FACILE A STOCKER
⓮ La poignée peut être retirée de l'appareil pour faciliter le rangement comme suit: (a) Lorsque vous commencez à enrouler le cordon autour des porte-cordon supérieur et inférieur, assurez-vous qu'un cordon supplémentaire est disponible pour tirer la poignée. ATTENTION: Veuillez utiliser l'autocollant comme référence pour la première boucle. Elle doit être à la position du porte-cordon supérieur (b) appuyez sur le bouton de dégagement du tube placé à l'arrière de l'appareil et tirez la poignée de la section principale de l'appareil. (c) Faites glisser le porte-cordon supérieur de la poignée dans la fixation au dos de l'appareil.

TRAITEMENT HYGIÉNIQUE DE LA HOUSSE
Pour traiter la housse de manière hygiénique (en détruisant jusqu'à 99,9 % des bactéries et des virus), veuillez suivre les instructions ci-dessous à la fin de votre processus de nettoyage:
1. Placez l'appareil sur une surface du sol qui peut supporter des températures élevées (par exemple les carreaux de céramique). En cas de doute, nous vous recommandons de consulter les instructions d'utilisation et d'entretien du fabricant du sol.
2. Réglez le régulateur de vapeur au niveau maximum
3. Vapeur sans bouger pendant 1min
4. Éteignez l'appareil et laissez-le refroidir avant de retirer la housse pour le laisser sécher

INSTRUCTIONS POUR LAVER LA HOUSSES
• Les housses sales peuvent être lavées en machine à 60 ° C. • Ne pas utiliser d'adoucissant car cela peut affecter les performances des housses • Composition de la housse: 91% polyester, 9% autres.

DÉPANNAGE
Si vous avez un doute ou si la panne n'est pas dans cette liste, contactez le numéro du service consommateur. Toujours débrancher la prise et laisser refroidir le balai vapeur avant d'effectuer toute opération d'entretien. Les réparations ne doivent être réalisées que par le service après vente agréé. Si aucune vapeur n'est plus émise et que la LED commence à clignoter, vérifiez le niveau d'eau dans le réservoir d'eau et suivez les instructions décrites dans le chapitre «Remplissage du réservoir d'eau» S'il n'y a toujours pas de vapeur émise, l'appareil a peut-être besoin d'être détartré. Dans ce cas, suivez les instructions décrites dans le chapitre «détartrage».

DÉTARTRAGE
Si le produit commence à produire de la vapeur plus lentement que d'habitude ou arrête d'en produire, vous devrez peut-être le détartrer. Le tartre peut se développer au fil du temps sur les parties métalliques et dégrader la performance du produit. Nous recommandons de détartrer régulièrement votre appareil, particulièrement si vous habitez dans une zone où l'eau est dure. La fréquence de détartrage dépend de la dureté de votre eau et de la fréquence à laquelle vous utiliser le produit.

Procédure recommandée pour détartrer l'appareil:
1. Préparer une solution de 1/3 de vinaigre blanc et 2/3 de l'eau du robinet et la verser dans le réservoir d'eau (environ: 135 ml de vinaigre blanc et 265 ml d'eau).
2. Placez le balai vapeur de manière à ce que la vapeur libérée de l'appareil n'atteigne pas le sol, des objets ou des personnes.
3. Branchez l'appareil, allumez-le à l'aide du régulateur de vapeur et mettez-le en position de débit de vapeur maximum.
4. Attendez jusqu'à ce que toute la solution vinaigre / eau soit utilisée par l'appareil.
5. Répétez les opérations ci-dessus autant de fois que nécessaire jusqu'à ce que la vapeur s'écoule normalement.
6. Remplir le réservoir d'eau avec de l'eau fraîche et libérer la vapeur à travers le système jusqu'à ce que le réservoir d'eau soit vide.

Remarque: après chaque procédure de détartrage, nous recommandons d'effectuer un test et d'utiliser l'appareil pour nettoyer une surface de sol peu visible, pour s'assurer qu'il n'y a pas de débris laissés dans l'appareil.

ENVIRONNEMENT ET RECYCLAGE DU PRODUIT
Le Vileda STEAM PLUS est conforme à la directive européenne 2012/19/UE, couvrant les appareils électriques et électroniques et la gestion de leurs collectes. • Le matériau de l'emballage est entièrement recyclable, et marqué du symbole de recyclage. Suivre les consignes locales de tri. Tenez les matériaux de l'emballage (sacs plastiques, partie en polystyrène, etc) hors de portée des enfants car ils sont potentiellement dangereux. • Lorsque le produit arrive en fin de vie, s'il vous plaît ne le jetez pas dans la poubelle classique de votre maison. Pour éviter que des déchets non contrôlés viennent nuire à l'environnement ou à la santé humaine, recyclez votre appareil. • Ce symbole indique que ce produit ne devrait pas être jeté avec les ordures ménagères dans toute l'Union Européenne. Pour prévenir toute atteinte à l'environnement ou à la santé humaine liée à la décharge irrespectueuse de ce produit, recyclez-le correctement pour promouvoir le recyclage des matériaux. Pour recycler votre produit usagé, utilisez le système de collecte de votre ville ou contactez le magasin où vous avez effectué votre achat. Ils peuvent recycler correctement ce produit.

(B/NL)

Hartelijk dank voor de aankoop van onze nieuwe Vileda STEAM PLUS!

Deze handleiding is een onmisbare gids voor een correct en veilig gebruik van de STEAM PLUS (stoombezem) van Vileda. Het is aanbevolen alle instructies door te lezen voordat u het apparaat in gebruikt neemt, omdat ze belangrijke informatie bevatten over het gebruik van het product in overeenstemming met de veiligheidsnormen en milieubescherming tijdens de volledige gebruiksperiode. Bewaar deze handleiding voor latere raadpleging. Instructies ook beschikbaar op: www.vileda.com.
Dit apparaat is uitsluitend bedoeld voor particulier gebruik binnenshuis.

SYMBOLEN IN DE GEBRUIKSAANWIJZING

⚠ Gevaar - Direct gevaar dat ernstige letsels of de dood kan veroorzaken.
⚠ Waarschuwing - Mogelijke gevaarlijke situatie die kan leiden tot ernstige letsels of zelfs de dood.
⚠ Let op - Mogelijke gevaarlijke situatie die kan leiden tot lichte letsels aan personen of schade aan eigendommen.

SYMBOLEN OP DE MACHINE

⚠ Waarschuwing: gevaar voor brandwonden.

⚠ ALGEMENE WAARSCHUWINGEN

Lees aandachtig alle instructies vóór gebruik. Bewaar deze instructies en waarschuwingen voor latere raadpleging.
HET NEGEREN VAN DE VOLGENDE INSTRUCTIES KAN GEVAAR OPLEVEREN VOOR DE GEZONDHEID EN VEILIGHEID, OMDAT DIT BRAND, ELEKTRISCHE SCHOKKEN EN ERNSTIGE LETSELS KAN VEROORZAKEN.

⚠ WAARSCHUWINGEN VOOR GEZONDHEID EN VEILIGHEID

• Dompel het apparaat nooit onder in water of een andere vloeistof, vooral wanneer het is aangesloten
op het stopcontact. • Richt nooit warme stoom op mensen, dieren, elektrische apparaten of stopcontacten. De vloeistof of stoom mag niet gericht worden op apparaten met elektrische componenten zoals de binnenkant van ovens. • Niet buiten gebruiken of opbergen en niet blootstellen aan zonlicht of regen. • Het apparaat mag niet onbeheerd worden achtergelaten terwijl het aangesloten is op een stopcontact. • Laat het snoer niet in een stopcontact steken wanneer het apparaat niet gebruikt wordt. • Niet aan het snoer trekken om de stekker uit het stopcontact te halen. Houd het snoer uit de buurt van warmte, olie of scherpe randen. • Neem het apparaat niet vast met natte handen, vooral als het aangesloten is op een stopcontact. • Het stopcontact niet met natte handen aanraken. • Draag het apparaat niet aan het snoer of trek het er niet mee voort, gebruik het snoer niet als handvat, sluit geen deur over het snoer, trek het snoer niet langs scherpe hoeken of stel het snoer niet bloot aan warme oppervlakken. Controleer het apparaat op schade vooraleer het te gebruiken. • Gebruik het apparaat niet in een afgesloten ruimte die gevuld is met dampen afgegeven door verfverdunner, sommige mottenbestrijdingsmiddelen, ontvlambaar stof of andere explosieve of giftige dampen. Let op! Niet gebruiken op vloeren in niet-geseald hout of niet-geseald laminaat. Door de hitte van de STEAM PLUS is het mogelijk dat de glans van met vernis of was behandelde vloeren of van bepaalde onbehandelde vloeren afneemt. Het is altijd aan te raden om op een onopvallend deel van het te reinigen oppervlak te testen alvorens verder te gaan. Laat het product niet stilstaan op de vloer terwijl het werkt, maar houd het altijd in beweging. Laat het product na gebruik nooit met de warme en/of natte pad in direct contact met de vloer staan, tenzij voor het hygiënisch reinigen van de pads, zoals beschreven in het deel HYGIËNISCHE BEHANDELING. Wij raden eveneens aan om de gebruiks- en onderhoudsinstructies van de vloerfabrikant te controleren. ⚠ **Gevaar!** Doe nooit ontvlambare, aromatische, alcoholische of reinigingsmiddelen in het waterreservoir. Dit kan het apparaat beschadigen of onveilig maken voor gebruik. ⚠ Het apparaat verspreidt zeer warme stoom. Dat betekent dat de reinigingspad zeer warm wordt tijdens het gebruik. ⚠ Let op! Draag altijd geschikt schoeisel wanneer u het apparaat gebruikt en wanneer u accessoires vervangt op uw Vileda STEAM PLUS. Draag geen slippers of schoeisel met open tenen. ⚠ Open de dop van het waterreservoir niet wanneer het apparaat is aangesloten op het stopcontact of onmiddellijk nadat het product is opgewarmd • Open het waterreservoir enkel wanneer het apparaat rechtop en stabiel staat. • Sluit de dop van het waterreservoir zorgvuldig na het met water gevuld of bijgevuld te hebben door hem in wijzerzin 90° in de vergrendelingsstand te draaien. • Alleen voor gebruik op vloeren. Gebruik het apparaat niet ondersteboven. Dit apparaat is uitsluitend bedoeld voor huishoudelijk gebruik binnenshuis. • Niet gebruiken in zwembaden die water bevatten. • Trek de stekker van het apparaat uit het stopcontact en laat het apparaat afkoelen voordat u het schoonmaakt. • Bewaar het apparaat wanneer u het niet gebruikt rechtop, op een droge plaats. • Kinderen mogen geen toegang hebben tot opgeborgen apparaten. • Trek de stekker van het apparaat uit het stopcontact en laat het apparaat afkoelen voordat er onderhoud wordt uitgevoerd. De stekker van het apparaat moet worden uitgetrokken na gebruik en voor het uitvoeren van gebruikersonderhoud aan het apparaat. • Het apparaat mag niet worden gebruikt in gebieden waar explosiegevaar bestaat. • Het apparaat mag niet worden gebruikt om elektrische apparaten zoals oven, dampkap, microgolfoven, televisie, haardroger, elektrische verwarming, enz. schoon te maken. • Raak de stoomstraal nooit aan met de handen. • Probeer nooit het product te openen, bijvoorbeeld door de schroeven los te draaien.

⚠ PERSOONLIJKE VEILIGHEID

• In deze handleiding wordt beschreven waarvoor het apparaat gebruikt dient te worden. Het gebruik van accessoires of hulpstukken of de uitvoering van andere handelingen dan aanbevolen in deze gebruikershandleiding, kan leiden tot persoonlijke letsels. Dit apparaat kan worden gebruikt door personen met beperkte fysieke, zintuiglijke of mentale vermogens of een gebrek aan ervaring en kennis, indien zij onder toezicht staan of instructies hebben gekregen met betrekking tot het veilige gebruik van het apparaat en de gevaren ervan begrijpen. Laat kinderen niet met het apparaat spelen. Reiniging en onderhoud mag niet door kinderen worden uitgevoerd zonder toezicht. Houd het apparaat buiten het bereik van kinderen wanneer het onder spanning staat of afkoelt. • Bij het gebruik van het apparaat kunnen zich extra restrisico's voordoen die niet in de bijgevoegde veiligheidswaarschuwingen zijn opgenomen. Deze risico's kunnen voortvloeien uit verkeerd gebruik, langdurig gebruik, enz. Alleen te gebruiken met de door de fabrikant aanbevolen hulpstukken.

⚠ ELEKTRISCHE VEILIGHEID

• Het apparaat mag alleen worden aangesloten op een stroomvoorziening die is geïnstalleerd in overeenstemming met IEC 60364. Het apparaat mag alleen op wisselstroom worden aangesloten. De spanning moet overeenkomen met het typeplaatje op het apparaat. • Het apparaat mag alleen worden gebruikt met het netsnoer dat bij het apparaat is geleverd. • Controleer het apparaat voor gebruik op beschadigde of defecte onderdelen. • Controleer voor gebruik regelmatig het netsnoer op tekenen van beschadiging of slijtage. Als het netsnoer beschadigd is, moet het vervangen worden door de fabrikant, zijn onderhoudstechnicus of vergelijkbare bevoegde personen om gevaar te voorkomen. • Het apparaat mag niet worden gebruikt als het gevallen is, als er zichtbare tekenen van schade zijn of als het lekt. Door een klein ventilatiegaatje in het waterreservoir kunnen enkele druppels water uit het apparaat lekken wanneer het volledig plat ligt of ondersteboven staat. • Gebruik het netsnoer op een correcte manier. Draag het apparaat nooit aan het snoer. • Houd het snoer uit de buurt van hete oppervlakken en scherpe randen. • Haal de stekker uit het stopcontact vooraleer het apparaat op te bergen. • Probeer nooit andere onderdelen te verwijderen of te vervangen dan die welke in deze handleiding worden vermeld. • Neem in een noodsituatie onmiddellijk contact op met professionele hulp! ⚠ Als de differentieelschakelaar tijdens het gebruik van het apparaat in werking treedt, schakel het apparaat dan onmiddellijk uit en neem contact op met de klantendienst (pas op voor het risico van elektrische schokken).

ONDERHOUD

• Gebruik het apparaat niet als een onderdeel van het netsnoer of de stekker beschadigd of defect is. • Herstellingen moeten worden uitgevoerd door een onderhoudstechnicus of een bevoegd persoon in overeenstemming met de relevante veiligheidsvoorschriften. Herstellingen door een onbevoegd persoon kunnen gevaarlijk zijn en doen de garantie vervallen. • Wijzig het apparaat op generlei wijze, want dit kan het risico van persoonlijk letsel vergroten. • Gebruik enkel vervangonderdelen of accessoires die door Vileda geleverd of aanbevolen worden.

VEILIGHEIDSVOORZIENINGEN

Veiligheidsvoorzieningen beschermen de gebruiker en mogen niet gewijzigd of omzeild worden.

Veiligheidsthermostaat
De veiligheidsthermostaat schakelt het apparaat uit wanneer het opwarmen mislukt en het apparaat oververhit raakt in geval van een storing. Neem in geval van problemen contact op met uw lokale Vileda-klantendienst.

MONTAGE
• Voordat u een van de volgende handelingen uitvoert, zorg ervoor dat de stekker niet in het stopcontact zit en dat het apparaat koud is. ❶ Schuif de steel in het hoofdgedeelte van het apparaat totdat hij vastklikt. ❷ Schuif het voetstuk in het hoofdgedeelte van het apparaat totdat het vastklikt. ❸ eg een reinigingspad op de vloer met de velcrokant naar boven. • Druk het apparaat zachtjes op de reinigingspad. • Gebruik het apparaat nooit zonder reinigingspad.

DE PAD VERWIJDEREN
• Zorg ervoor dat de stekker niet in het stopcontact zit en dat het apparaat niet is ingeschakeld wanneer u de reinigingspad verwijdert. • Wacht tot wanneer de reinigingspad is afgekoeld vooraleer deze te verwijderen.• Trek de reinigingspad voorzichtig met de handen los van het voetstuk. • Gevaar! Er kan heet water uit de accessoires druppelen wanneer u deze losmaakt! Maak de accessoires of de pad nooit los terwijl er stoom vrijkomt – gevaar voor brandwonden!

HET WATERRESERVOIR VULLEN
Opmerking: Vul het waterreservoir met schoon leidingwater of ENKEL gedistilleerd water (voorgesteld in geval van hard leidingwater – voeg geen detergent toe). ❹ Verwijder de dop van het reservoir door hem in tegenwijzerzin te draaien. ❺ Vul het reservoir met water totdat het is zichtbaar vol. **Waarschuwing!** De inhoud van het reservoir bedraagt 0,4 liter. Vul het reservoir niet boven de maximale capaciteit. ❻ Plaats de dop terug en draai hem stevig vast in wijzerzin. • Controleer of de dop stevig vast zit.

WERKING
Wanneer het waterreservoir goed gevuld en goed dicht is, kunt u de Vileda STEAM PLUS gebruiken. ❼ Steek de stekker in het stopcontact. Zet de keuzeschakelaar op de voorkant van het apparaat in de stand "ON". ❽ De Vileda STEAM PLUS zal het water in het reservoir nu beginnen op te warmen. • Het ledlampje op de voorkant zal wit knipperen, dat betekent dat het water opwarmt. Het duurt 15 seconden voor het water is opgewarmd en de werktemperatuur is bereikt. Wanneer het apparaat klaar is voor gebruik, zal het witte ledlampje blijven branden. ❾ Stel de gewenste hoeveelheid stoom in aan de hand van de keuzeschakelaar (zie volgende hoofdstuk). ❿ Uw Vileda STEAM PLUS is klaar voor gebruik • Om het apparaat uit te schakelen, zet u de keuzeschakelaar op de stand "OFF". • Trek de stekker uit het stopcontact nadat u het apparaat heeft uitgeschakeld. De STEAM PLUS van Vileda verwijdert 99,9% van de E.coli bacterie en virussen (zie het deel over hygiënische behandeling), zoals getest in een extern labo. Wanneer u het apparaat uitschakelt en binnen de 5 minuten weer inschakelt, zal de snelle verwarmingsfunctie in werking treden. Het water zal onmiddellijk opwarmen tot aan de werktemperatuur.

DE HOEVEELHEID STOOM AANPASSEN
❾ Gebruik de keuzeschakelaar boven het waterreservoir om de hoeveelheid stoom in te stellen. Deze schakelaar heeft drie standen:
MAX Maximale stoomhoeveelheid (aanbevolen voor tegels) - MID Gemiddelde stoomhoeveelheid (aanbevolen voor tapijt) - MIN minimale stoomhoeveelheid (aanbevolen voor delicate vloeren, zoals geseald parket of laminaat). Zet de stoomhoeveelheidschakelaar op de gewenste stand. Wanneer u dat doet, zorg ervoor dat het apparaat altijd rechtop staat en dat er een reinigingspad is aangebracht op het voetstuk.

HET WATERRESERVOIR BIJVULLEN
⓫/⓬ Wanneer de hoeveelheid stoom afneemt tijdens het gebruik of er geen stoom meer vrijkomt, moet het water bijgevuld worden. Het ledlampje zal snel knipperen. 1) Schakel het apparaat uit door de keuzeschakelaar op OFF te zetten (draaien in tegenwijzerzin). 2) Draai de dop in tegenwijzerzin van het waterreservoir. 3) Vul de tank met maximum 0,4 liter water. 4) Schroef de veiligheidsdop terug op het apparaat. Als het apparaat niet tijdig opnieuw met water wordt gevuld, zal het apparaat meer lawaai beginnen te maken (anders dan het normale geluid). Wanneer het apparaat gebruikt wordt met een leeg reservoir kan de veiligheidsmodus geactiveerd worden en zal het ledlampje oplichten. Het apparaat kan dan pas opnieuw gebruikt worden wanneer het ledlampje terug wit oplicht.

HOE HET OPZETSTUK VOOR TAPIJTEN GEBRUIKEN?
Dankzij het opzetstuk voor tapijten kunt u uw tapijten opfrissen met de hygiënische kracht van stoom. 1) Leg een reinigingspad op de vloer met de velcrokant naar boven. 2) Druk het apparaat zachtjes op de reinigingspad. 3) Plaats het opzetstuk voor tapijten onder het voetstuk met de reinigingspad. ⓭ 4) Druk het apparaat zachtjes naar beneden om het opzetstuk voor tapijten op het voetstuk vast te klikken. 5) Volg zeker de procedures "HET WATERRESERVOIR VULLEN" en "WERKING" zoals uitgelegd in de hoofdstukken hierboven. 6) Begin uw tapijten op te frissen met het opzetstuk voor tapijten van Vileda door het apparaat voor- en achterwaarts te laten glijden. 7) Wanneer u klaar bent met uw tapijt, schakelt u de STEAM PLUS uit en verwijdert u het opzetstuk volgens de onderstaande voorzorgsmaatregelen: • Schakel het apparaat altijd uit voordat u het opzetstuk voor tapijten verwijdert, door de keuzeschakelaar in tegenwijzerzin in de OFF-stand te draaien. • Controleer dat de stekker niet in het stopcontact zit en dat het apparaat niet is ingeschakeld wanneer u het opzetstuk voor tapijten of de reinigingspad verwijdert. • Wacht tot wanneer het opzetstuk en de reinigingspad zijn afgekoeld vooraleer deze te verwijderen. • Trek met de handen het afgekoelde opzetstuk voor tapijten voorzichtig los van het voetstuk. Gevaar! Er kan heet water uit de accessoires druppelen wanneer u deze losmaakt! Maak de accessoires of de pad nooit los terwijl er stoom vrijkomt – gevaar voor brandwonden! • Stofzuig uw tapijten altijd eerst grondig vooraleer de stoomreiniger te gebruiken.

GEMAKKELIJK OP TE BERGEN
⓮ Om het apparaat gemakkelijk op te bergen kan de steel als volgt verwijderd worden: (a) Wanneer u het snoer rond de boven- en de onderkant van de snoerhouder begint te winden, zorg er dan voor dat er extra snoer vrij is om de steel te verwijderen. OPGELET: Gebruik de sticker als referentie voor de eerste lus. Die moet aan de positie van de bovenste snoerhouder komen. (b) Druk op de knop om de steel los te koppelen achteraan op het apparaat en trek de steel uit het hoofdgedeelte van het apparaat. (c) Schuif de bovenste snoerhouder van de steel in de bevestiging op de achterkant van het apparaat.

HYGIËNISCHE BEHANDELING VAN DE PAD
Volg na afloop van uw reinigingsproces onderstaande instructies om de pad hygiënisch te behandelen (en tot 99,9% van de bacteriën en virussen te doden):
1. Plaats het apparaat op een vloer die hoge temperaturen kan verdragen (bijvoorbeeld keramische tegels). In geval van twijfels raden wij aan om de gebruiks- en onderhoudsinstructies van de vloerfabrikant te controleren.
2. Zet de stoomregelaar op de hoogste stand.
3. Stoom gedurende 1 minuten zonder het apparaat te bewegen.
4. Schakel het apparaat uit en laat het afkoelen vooraleer u de pad verwijdert om deze te laten drogen.

WASINSTRUCTIES VOOR DE REINIGINGSPAD
• Vuile pads kunnen in de wasmachine gewassen worden op 60 °C. • Gebruik geen wasverzachter, omdat dat de prestaties van de pads kan beïnvloeden. • Samenstelling van de pad: 91% Polyester, 9% Overige.

PANNE LOKALISEREN
Als u twijfelt of als de storing niet in de lijst staat, neem dan contact op met de klantendienst. Trek de stekker uit het stopcontact en laat het apparaat afkoelen voordat u onderhoud uitvoert. Herstellingen mogen alleen worden uitgevoerd door geautoriseerde klantendiensten. Als er geen stoom meer vrijkomt en het ledlampje begint te knipperen, controleer dan het waterpeil in het waterreservoir en volg de aanwijzingen in het hoofdstuk "Het waterreservoir vullen". Als er nog steeds geen stoom vrijkomt, moet het apparaat waarschijnlijk ontkalkt worden. Volg daarvoor de instructies in het hoofdstuk "Kalkaanslag verwijderen".

KALKAANSLAG VERWIJDEREN
Indien de stoomproductie afneemt of stopt, moet u het apparaat waarschijnlijk ontkalken. Met de tijd kan zich op de metalen delen kalkaanslag vormen, die de werking van het product beïnvloedt. We raden aan kalkaanslag regelmatig te verwijderen, vooral op plaatsen waar er hard leidingwater is. De frequentie om te ontkalken hangt af van de hardheid van het leidingwater en van hoe vaak u het product gebruikt.

Aanbevolen procedure om te ontkalken:
1. Maak een oplossing met 1/3 witte azijn en 2/3 leidingwater en giet deze in het waterreservoir (ongeveer: 135 ml witte azijn en 265 ml water).
2. Plaats de STEAM PLUS zodanig dat de stoom die uit het apparaat vrijkomt, niet in aanraking komt met de vloer, voorwerpen of personen.
3. Steek de stekker in het stopcontact, schakel het apparaat in met de keuzeschakelaar en zet hem op de hoogste stoomstand.
4. Wacht tot wanneer de azijn-wateroplossing volledig is opgebruikt.
5. Herhaal de bovenstaande procedure zo vaak als nodig tot wanneer terug een normaal stoomdebiet is bereikt.
6. Vul het waterreservoir met schoon water, zet het op het apparaat en laat de stoom doorheen het systeem stromen tot wanneer het reservoir helemaal leeg is.

Opmerking: Nadat u het apparaat ontkalkt hebt, raden we u aan om het op een geschikte, onopvallende plaats van uw vloer te testen om ervoor te zorgen dat er geen vuil meer in het apparaat is achtergebleven.

MILIEU EN RECYCLAGE VAN HET APPARAAT
• De STEAM PLUS van Vileda voldoet aan de EU-richtlijn 2012/19/EU betreffende elektrische en elektronische apparaten en de verwijdering daarvan. • Het verpakkingsmateriaal is volledig recycleerbaar en gemarkeerd met het recycling-symbool. Volg de plaatselijke sorteerregelgeving. Houd het verpakkingsmateriaal (plastic zakken, polystyreen, enz.) buiten het bereik van kinderen, want deze kunnen gevaarlijk zijn. • Wanneer het product het einde van zijn levensduur heeft bereikt, gooi het dan niet bij het gewone huishoudelijke afval. Dit symbool geeft aan dat dit product in heel de EU niet mag worden weggegooid met ander huishoudelijk afval. Om mogelijke schade aan het milieu of de gezondheid van de mens door ongecontroleerde afvalverwijdering te voorkomen, moet het op verantwoorde wijze worden gerecycleerd om het duurzame hergebruik van materiële hulpbronnen te bevorderen. Als u uw gebruikte apparaat wilt inleveren, gelieve gebruik te maken van de teruggave- en inzamelsystemen of contact op te nemen met de winkel waar het product werd aangekocht. Zij kunnen dit product terugnemen om het op een milieuvriendelijke manier te recycleren.

(E)

¡Gracias por comprar nuestro nuevo Vileda STEAM PLUS!

Este manual representa una guía indispensable para el uso correcto y seguro de Vileda STEAM PLUS. Por lo tanto, debe leer todas las instrucciones antes de usar el producto por primera vez, ya que contiene la información necesaria para garantizar que el producto se pueda usar de acuerdo con los estándares de seguridad y protección ambiental durante todo el período de uso del producto. Conserve este documento para consultarlo en el futuro. Las instrucciones también están disponibles en: www.vileda.com.
Este aparato está diseñado para uso doméstico privado en interiores únicamente.

SÍMBOLOS EN LAS INSTRUCCIONES DE FUNCIONAMIENTO

⚠ Peligro: peligro inmediato que puede provocar lesiones graves o la muerte.
⚠ Advertencia: posible situación peligrosa que podría provocar lesiones graves o incluso la muerte.
⚠ Precaución: posible situación peligrosa que podría provocar lesiones leves a personas o daños a la propiedad.

SÍMBOLOS EN EL APARATO

⚠ Advertencia: peligro de quemaduras.

⚠ ADVERTENCIAS GENERALES

Lea todas las instrucciones detenidamente antes de usar. Conserve las instrucciones y el manual de advertencias para futuras consultas.
IGNORAR LAS SIGUIENTES INSTRUCCIONES PUEDE CAUSAR PELIGRO PARA LA SALUD Y LA SEGURIDAD, YA QUE PUEDE CAUSAR INCENDIOS, DESCARGAS ELÉCTRICAS Y LESIONES GRAVES.

⚠ ADVERTENCIAS DE SEGURIDAD Y SALUD

• Nunca sumerja la unidad en agua u otro líquido, especialmente mientras esté enchufado a la toma de corriente. • No dirija líquidos calientes o vapor a personas, animales, aparatos eléctricos o enchufes eléctricos. El líquido o vapor no debe dirigirse hacia equipos que contengan componentes eléctricos, como el interior de hornos. • No utilice ni almacene en el exterior y no las exponga a la luz solar ni a la lluvia. • El aparato no debe dejarse desatendido mientras esté conectado a la red eléctrica. • No deje el aparato conectado a un enchufe eléctrico cuando no esté en uso. • No tire nunca del cable para desconectar el aparato de la toma. Mantenga el cable del aparato alejado del calor, aceite y bordes afilados. • No manipule el aparato con las manos mojadas, especialmente cuando esté enchufado a la toma de corriente. • No toque nunca el enchufe y la toma de corriente con las manos mojadas. • No tire del cable ni lo transporte por el cable, no lo use como manija, no cierre la puerta con el cable, no tire del cable alrededor de esquinas afiladas ni exponga el cable a superficies calientes. Compruebe si el aparato está dañado antes de usarlo. • No utilice el aparato en un espacio cerrado con vapor que se desprende de los disolventes de pintura a base de aceite, sustancias antipolillas, polvo inflamable u otros vapores explosivos o tóxicos. ⚠ **¡Precaución!!** No lo use sobre madera sin tratar o suelos laminados sin tratar. En superficies que han sido tratadas con barniz, cera o incluso algunos suelos sin encerar, el calor puede eliminar el brillo. Siempre se recomienda probar un área aislada de la superficie a limpiar antes de continuar. No deje el producto en funcionamiento parado en el suelo, manténgalo siempre en movimiento. Nunca deje el producto con una almohadilla caliente y / o húmeda en contacto directo con el suelo después de su uso, excepto para la limpieza higiénica de las almohadillas, como se describe a continuación en la sección LIMPIEZA HIGÉNICA. También le recomendamos que consulte las instrucciones de uso y cuidado del fabricante del suelo. ⚠ **Peligro!** Nunca ponga productos inflamables, aromáticos, alcohólicos o detergentes en el depósito de agua, ya que esto puede dañar el aparato o hacer que su uso sea inseguro. El aparato emite vapor muy caliente. Esto significa que el área de la almohadilla de limpieza se calienta mucho durante el uso. ⚠ **¡Precaución**! Utilice siempre calzado adecuado cuando utilice el aparato y cuando cambie los accesorios de su Vileda STEAM PLUS. No use pantuflas ni calzado con puntera abierta. No abra la tapa del depósito de agua cuando el aparato esté enchufado a la toma de corriente o inmediatamente después de que el producto se haya calentado. ⚠ Abra el depósito solo cuando el producto esté en posición vertical y estable. Cierre la tapa del depósito de agua con cuidado después de llenar o volver a llenar con agua girándola 90 grados en el sentido de las agujas del reloj hasta la posición de bloqueo. ⚠ Solo para uso en el suelo; no utilice la unidad al revés. Este aparato está diseñado para uso doméstico en interiores. ⚠ No utilizar en piscinas que contengan agua. ⚠ Desenchufe el aparato y déjelo enfriar antes de limpiarlo. ⚠ Cuando no esté en uso, el aparato debe almacenarse en un lugar seco, en posición vertical. ⚠ Los niños no deben tener acceso a los electrodomésticos almacenados. ⚠ Desenchufe el aparato y deje que se enfríe antes de realizar cualquier mantenimiento. El aparato debe desenchufarse después de su uso y antes de realizar el mantenimiento por parte del usuario en el aparato. ⚠ El aparato no se puede utilizar en áreas donde exista riesgo de explosión. ⚠ El dispositivo no debe utilizarse para limpiar aparatos eléctricos como hornos, extractores, microondas, televisores, secadores de pelo, sistemas de calefacción eléctrica, etc. ⚠ No toque nunca el chorro de vapor con las manos. ⚠ Nunca intente abrir el producto, p. Ej. abriendo los tornillos.

⚠ SEGURIDAD PERSONAL

• El uso previsto se describe en este manual. El uso de cualquier accesorio o la realización de cualquier operación con este aparato que no sea la recomendada en este manual de instrucciones puede presentar un riesgo de lesiones personales. Este aparato puede ser utilizado por personas con capacidades físicas, sensoriales o mentales reducidas o con falta de experiencia y conocimiento si han recibido supervisión o instrucciones sobre el uso del aparato de forma segura y comprenden los peligros involucrados. Los niños no deben jugar con el aparato. Los niños no deben realizar la limpieza y el mantenimiento del usuario sin supervisión. Mantenga el aparato fuera del alcance de los niños cuando esté activo o enfriándose. • Pueden surgir riesgos residuales adicionales al usar el aparato que pueden no estar incluidos en las advertencias de seguridad adjuntas. Estos riesgos pueden surgir por mal uso, uso prolongado, etc.
Use only with the manufacturers recommended attachments.

⚠ SEGURIDAD ELECTRICA

• El aparato solo debe conectarse a una fuente de alimentación que se haya instalado de acuerdo con IEC 60364. El aparato solo debe conectarse a corriente alterna. El voltaje debe corresponder con la placa de características del aparato. • El aparato solo debe utilizarse con el cable de alimentación proporcionado con el aparato. • Antes de su uso, compruebe si el aparato tiene piezas dañadas o defectuosas. • Antes de usarlo, revise regularmente el cable de alimentación para detectar signos de daño o envejecimiento. Si el cable de alimentación está dañado, debe ser reemplazado por el fabricante, su agente de servicio o personas calificadas de manera similar para evitar un peligro. • El aparato no debe utilizarse si se ha caído, si hay signos visibles de daño o si tiene fugas. Un pequeño orificio de ventilación en la tapa del depósito de agua puede permitir que salgan unas gotas de agua del aparato si el aparato está completamente plano o incluso al revés. • No abuse del cable de alimentación. Nunca transporte el aparato por el cable. • Mantenga el cable de alimentación alejado de superficies calientes y bordes afilados. • Desenchufe el cable de alimentación de la toma de corriente antes de guardar el aparato. • Nunca intente quitar o reemplazar piezas que no sean las especificadas en este manual. • En una situación de emergencia, póngase en contacto con ayuda profesional inmediatamente. Si el fusible de seguridad de su hogar se activa durante el uso del aparato, desconéctelo inmediatamente y contacte con el Servicio de Atención al Consumidor (cuidado con el riesgo de una descarga eléctrica).

SERVICIO

• No utilice el aparato si alguna parte del cable de alimentación o enchufe está dañado o defectuoso. • Las reparaciones deben ser realizadas por un agente de servicio o una persona debidamente calificada de acuerdo con las normas de seguridad pertinentes. Las reparaciones realizadas por personas no calificadas pueden ser peligrosas y anularán la garantía. • Nunca modifique el aparato de ninguna manera ya que esto puede aumentar el riesgo de lesiones personales. • Utilice únicamente piezas de repuesto o accesorios proporcionados o recomendados por Vileda.

DISPOSITIVOS DE SEGURIDAD

Los dispositivos de seguridad protegen al usuario y no se deben modificar ni omitir.

Termostato de seguridad
El termostato de seguridad apaga el aparato si falla el termostato de la caldera y el aparato se sobrecalienta en caso de avería. Comuníquese con el servicio de atención al cliente de Vileda local en caso de cualquier problema.

MONTAJE
• Antes de intentar cualquiera de las siguientes operaciones, asegúrese de que el aparato esté desenchufado y frío. ❶ Deslice el asa en la sección principal del aparato hasta que encaje en su lugar. ❷ Deslice la parte del marco en la sección principal del aparato hasta que encaje en su lugar. ❸ oloque una almohadilla de limpieza en el suelo con el lado de terciopelo hacia arriba. • Presione ligeramente el aparato sobre la almohadilla de limpieza. • Nunca use el aparato sin antes colocar una almohadilla de limpieza.

EXTRACCIÓN DE LA ALMOHADILLA
• Asegúrese de que el aparato no esté enchufado a la toma de corriente y no esté en funcionamiento mientras retira la almohadilla de limpieza. • Espere hasta que la almohadilla se enfríe antes de retirarla • Retire la almohadilla del marco tirando cuidadosamente con las manos. ¡Peligro! ¡Es posible que gotee agua caliente de los accesorios mientras los separa! No separe nunca las piezas accesorias o la almohadilla mientras sale vapor; existe riesgo de quemaduras.

LLENADO DEL DEPÓSITO DE AGUA
Nota: Llene el depósito de agua con agua del grifo limpia o agua destilada ÚNICAMENTE (sugerido en caso de agua del grifo dura; no agregue detergente). ❹ Quite la tapa del depósito de agua girándola en sentido antihorario. ❺ Llene el depósito con agua hasta que esté visiblemente lleno. **¡Advertencia!** La capacidad del depósito es de 0,4 litros. No llene el depósito por encima de la capacidad máxima. ❻ Coloque el tapón de llenado girándolo firmemente en el sentido de las agujas del reloj. • Asegúrese de que el tapón de llenado esté bien sujeto.

FUNCIONAMIENTO
Cuando el depósito de agua esté correctamente lleno y correctamente cerrado, podrás empezar a utilizar su Vileda STEAM PLUS. ❼ Inserte el enchufe en la toma de corriente. Gire el botón ubicado en la parte frontal del aparato a la posición de ENCENDIDO. ❽ La Vileda STEAM PLUS ahora comenzará a calentar el agua dentro del depósito. • El LED en la parte frontal será blanco parpadeante,esto significa que el aparato está calentando el agua. El agua del interior del producto tarda 15 segundos en calentarse y alcanzar la temperatura de trabajo. Cuando esté listo, el LED blanco permanecerá fijo. ❾ Regular el volumen de vapor deseado con el interruptor selector (ver capítulo siguiente). ❿ ¡Comienza a usar tu Vileda STEAM PLUS! • Apague la unidad girando el botón giratorio a la posición de APAGADO. • Desconecte el enchufe de red de la toma de corriente para apagar el aparato. Vileda STEAM PLUS permite eliminar hasta el 99,9% de las bacterias y virus de E. coli (consulte la sección de limpieza higiénica), según lo probado en un laboratorio externo. La función de calentamiento rápido se activará cuando apague la unidad y la vuelva a encender en 5 minutos. Se calentará a la temperatura de trabajo sin esperar.

AJUSTAR QUANTIDADE DE VAPOR
❾ Use el interruptor giratorio ubicado sobre el depósito de agua para regular el volumen de vapor. El selector tiene tres posiciones:
MAX Volumen máximo de vapor. (recomendado para azulejos) - MID Volumen de vapor medio. (recomendado para alfombras) - MIN Volumen mínimo de vapor (recomendado para suelos delicados, como parquet sellado o laminado sellado). Ajuste el selector de volumen de vapor al volumen de vapor requerido. Mientras utiliza el selector de volumen de vapor, mantenga siempre el aparato en posición vertical con una almohadilla en la base del producto.

RELLENADO DEL DEPÓSITO DE AGUA
⓫/⓬ Se debe volver a llenar el depósito con agua si el volumen de vapor disminuye durante el uso y al final no se emite más vapor. El LED parpadeará rápidamente 1) Apague la unidad colocando el regulador de vapor en la posición APAGADO (rotación en sentido antihorario). 2) Quite la tapa del depósito de agua girándola en sentido antihorario. 3) Llene el depósito con un máximo de 0,4 litros de agua. 4) Vuelva a enroscar la tapa de seguridad en el dispositivo. Si el dispositivo no se vuelve a llenar a tiempo, el dispositivo comienza a generar un sonido más fuerte (diferente del estándar). El uso del producto con el tanque vacío puede activar el "modo de autoprotección" y el LED emitirá una señal. En este modo de autoprotección, el dispositivo no se puede utilizar hasta que el LED se ilumina en blanco.

CÓMO USAR EL ACCESORIO DE ALFOMBRAS
El accesorio para alfombrar le permite limpiar sus alfombras con el poder higiénico del vapor. 1) Coloque una almohadilla de limpieza en el suelo con el lado de terciopelo hacia arriba. 2) Presione ligeramente el aparato sobre la almohadilla de limpieza. 3) Coloque el accesorio deslizador de alfombra debajo del marco del aparato con una almohadilla de limpieza. ⓭ 4) Empuje suavemente el aparato hacia abajo sobre el accesorio deslizador de alfombra para sujetarlo al marco. 5) Asegúrese de seguir los procesos de LLENADO DEL TANQUE DE AGUA y OPERATIVOS mencionados en los capítulos anteriores. 6) Empiece a limpiar sus alfombras con el accesorio Vileda Carpet Glider, empujando el deslizador hacia adelante y hacia atrás. 7) Cuando haya terminado , desenchufe el aparato a vapor y retire el deslizador de la alfombra siguiendo las precauciones siguientes: • Siempre apague la unidad girando el regulador de vapor en sentido antihorario a la posición de APAGADO antes de quitar el deslizador de la alfombra. • Asegúrese de que no esté enchufado a la toma de corriente y no esté en acción mientras quita el deslizador de alfombra o la almohadilla. • Espere hasta que el deslizador de la alfombra y la almohadilla se enfríen antes de quitarlos. • Quite el deslizador de alfombra del marco tirando con cuidado del deslizador de alfombra frío con las manos. ¡Peligro! ¡Es posible que gotee agua caliente de los accesorios mientras los separa! No separe nunca las piezas accesorias o la almohadilla mientras sale vapor; existe riesgo de quemaduras. • Siempre aspire bien la alfombra antes de usarlo.

CÓMO ALMACENAR
⓮ El mango se puede quitar del aparato para guardarlo fácilmente de la siguiente manera: (a) Cuando comience a enrollar el cable alrededor del soporte superior e inferior, asegúrese de que haya un cable adicional disponible para sacar el mango. ATENCIÓN: Utilice la pegatina como referencia para la primera vuelta. Debe estar en la posición del sujetacables superior (b) presione el botón de liberación del tubo ubicado en la parte posterior del aparato y saque el mango de la sección principal del aparato. (c) Deslice el sujetacables superior del mango en la fijación en la parte posterior del aparato.

TRATAMIENTO HIGÉNICO DEL RECAMBIO
Para limpiar higiénicamente el recambio (eliminando hasta el 99,9% de las bacterias y virus), siga las instrucciones a continuación al final de su proceso de limpieza:
1. Coloque el aparato en un área del suelo que pueda soportar altas temperaturas (por ejemplo, baldosas de cerámica). En caso de dudas recomendamos consultar las instrucciones de uso y cuidado del fabricante del suelo.
2. Regular el regulador de vapor al nivel máximo
3. Utilice el aparato sin moverse durante 1 minutos
4. Apague el aparato y déjelo enfriar antes de quitar la almohadilla para que se seque.

INSTRUCCIONES PARA EL LAVADO DE LA ALMOHADILLA
• Las almohadillas sucias se pueden lavar a máquina a 60 ° C. • No utilice suavizante de ropa, ya que esto puede afectar el rendimiento de las almohadillas. • Composición de la almohadilla: 91% poliéster, 9% otros.

SOLUCIÓN DE PROBLEMAS
Si tiene dudas o si el problema no aparece aquí, comuníquese con el número de servicio al cliente autorizado. Desconecte siempre el enchufe de la red y deje que el aparato a vapor se enfríe antes de realizar cualquier trabajo de mantenimiento. Los trabajos de reparación solo pueden ser realizados por el servicio de atención al cliente autorizado. Si ya no se emite vapor y el LED comienza a parpadear, verifique el nivel de agua dentro del tanque de agua y siga las instrucciones descritas en el capítulo "Llenado del tanque de agua". Si aún no sale vapor, es posible que sea necesario descalcificar el aparato. En este caso, siga las instrucciones descritas en el capítulo "Eliminación de cal".

ELIMINACIÓN DE CAL
Si el producto comienza a producir vapor más lentamente de lo normal o deja de producir vapor, es posible que deba eliminar la cal. La cal se puede desarrollar con el tiempo en las partes metálicas y afectar el rendimiento del producto. Recomendamos eliminar la cal de forma regular, especialmente en áreas con agua dura del grifo. La frecuencia de eliminación de la cal depende de la dureza del agua del grifo y de la frecuencia con la que utilice el producto.
Procedimiento recomendado para eliminar la cal del aparato
1. Prepare una solución de 1/3 de vinagre blanco y 2/3 de agua del grifo e introdúzcala en el depósito de agua (aproximadamente: 135 ml de vinagre blanco y 265 ml de agua).
2. Coloque el aparato de manera que el vapor liberado no llegue al suelo, objetos o personas.
3. Enchufe la unidad, encienda el aparato usando el regulador de vapor y colóquelo en la posición de velocidad máxima de vapor.
4. Espere hasta que el aparato haya agotado toda la solución de vinagre / agua.
5. Repita el procedimiento anterior tantas veces como sea necesario hasta lograr un caudal de vapor normal.
6. Llene el depósito con agua dulce, conéctelo a la unidad y libere vapor a través del sistema hasta que el depósito de agua esté vacío.

Nota: después de cada procedimiento de eliminación de cal, recomendamos realizar una prueba con el aparato para limpiar un área aislada adecuada del suelo, para asegurarse de que no quedan residuos en el aparato.

RECICLAJE AMBIENTAL Y DE PRODUCTOS
Vileda STEAM PLUS cumple la directiva de la UE 2012/19 / UE, que cubre los aparatos eléctricos y electrónicos y la gestión de su eliminación. • El material de embalaje es totalmente reciclable y está marcado con el símbolo de reciclaje. Siga las regulaciones locales para el desguace. Mantenga los materiales de embalaje (bolsas de plástico, piezas de poliestireno, etc.) fuera del alcance de los niños, ya que son potencialmente peligrosos. • Cuando el producto haya llegado al final de su vida útil, no lo deseche con la basura doméstica general. • Esta marca indica que este producto no debe desecharse con otros residuos domésticos en toda la UE. Para evitar posibles daños al medio ambiente o la salud humana debido a la eliminación incontrolada de desechos, recíclelos de manera responsable para promover la reutilización sostenible de los recursos materiales. Para devolver su dispositivo usado, utilice los sistemas de devolución y recolección o comuníquese con el minorista donde compró el producto. Pueden llevar este producto para un reciclaje seguro para el medio ambiente.

TECHNICAL SPECIFICATIONS / SPECIFICHE TECNICHE / TECHNISCHE EIGENSCHAFTEN / SPÉCIFICATIONS TECHNIQUES / TECHNISCHE SPECIFICATIES / ESPECIFICACIONES TÉCNICAS	
Model: 0064-03	
Voltage / Tensione / Spannung / Voltage / Voltage / Voltaje:	230 V ~ 50/60 Hz
Protective class / Classe di isolamento / Schutzklasse / Catégorie de protection / Beschermingsklasse / Clase de protección eléctrica:	1
Protection class / Grado di protezione / Schutzart / Catégorie de protection / Beschermingsklasse / Grado de protección:	IPX 4
Performance Data / Dati sulle prestazioni / Leistungsdaten / Données de performance / Gegevens over de prestaties / Datos de rendimiento:	
Heating Output / Potenza termica / Leistung / Puissance de chauffage / Verwarmingsvermogen / Salida de calor:	1550 W
Ready to use time / Tempo di preparazione all'uso / Aufheizzeit / Le temps prêt à l'emploi / Opwarmtijd / Tiempo listo para usar:	15 seconds / secondi / Sekunden / secondes / seconden segundos
STEAM PLUS volume MIN. setting / Volume vapore con regolazione MIN. / Dampfvolumen minimal / Volume de la vapeur Réglage MIN. / Stoomvolume minimale instelling / Ajuste volumen de vapor MIN.:	15 g/min
STEAM PLUS volume MAX. setting / Volume vapore con regolazione MAX. / Dampfvolumen maximal / Volume de la vapeur Réglage MAX. / Stoomvolume maximale instelling / Ajuste volumen de vapor MAX.:	25 g/min
Dimensions / Dimensioni / Abmessungen / Dimensions / Afmetingen / Dimensiones:	
Tank capacity / Capacita serbatoio / Kapazität Wasserbehälter / Capacité du réservoir / Inhoud waterreservoir / Capacidad Depósito:	400 ml
Width / Larghezza / Breite / Largeur / Breedte / Ancho:	270 mm
Length / Lunghezza / Tiefe / Longueur / Lengte / Largo:	205 mm
Height / Altezza / Höhe / Hauteur / Hoogte / Alto:	1223 mm
Weight without accessories / Peso senza accessori / Gewicht ohne Zubehör / Poids sans accessoires / Gewicht zonder accessoires / Peso sin accesorios:	2.1 kg
Subject to technical modifications / Soggetto a modifiche tecniche / Unterliegt technischen Modifikationen / Sous réserve de modifications techniques / Onder voorbehoud van technische wijzigingen / Sujeto a modificaciones técnicas	
Distributed by Freudenberg Home and Cleaning Solutions GmbH, Im Technologiepark 19, 69469 Weinheim Germany	

vileda®

(D) **FHP Export GmbH**
69448 Weinheim

Authorised Representative (GB):
(GB) **Freudenberg Household Products LP**
2 Chichester Street
Rochdale, Lancashire OL16 2AX

www.vileda.com
a brand of FREUDENBERG

UK CA Intertek GS CE
Model: 0064-03

05224-20-26-177/V6